MIR8O

Сімейство продуктів	Смесители
Матеріал	Латунний
Поворотный излив	Так
Поворотный излив	360 °



Естетика

Естетика	Колониальный стиль (Coloniale)
Колір	Латунний
Тип излива	L излив
Тип мийки	Гібридного типу: скло / сталь
Оздоблення	Антична латунь
Тип струи	Одинарная струя
Аэратор	Так
Количество гибких шлангов	2

Технічні характеристики

Длина гибких шлангов	370 мм
Гибкое соединение шлангов	3/8 "
Максимальное давление	5 bar
Минимальное давление	1 bar
Оптимальное давление	3 bar
Поток воды (л/мин.)	12 л
Тип картриджа	Інше Ø
Диаметр отверстия под смеситель	35 мм

Логістична інформація

Висота виробу (мм)	260 мм

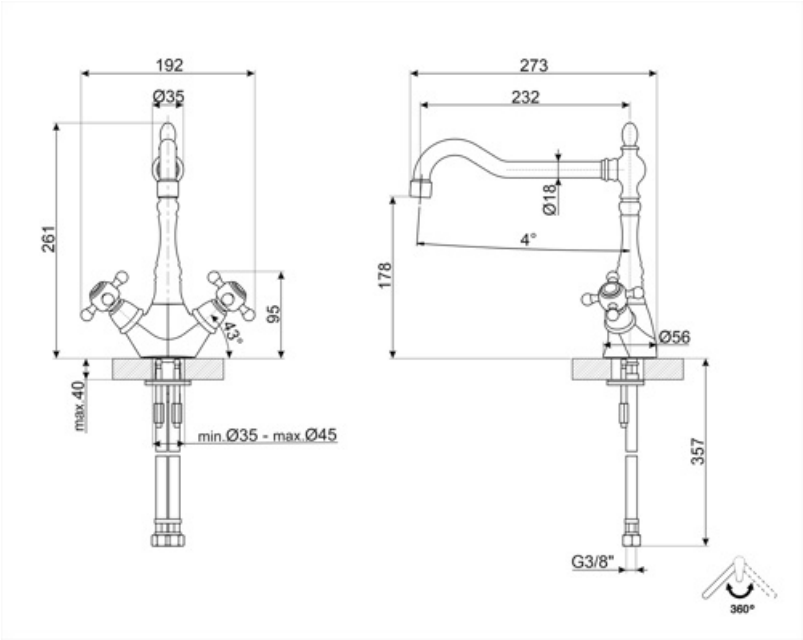
192
Ø35
261
95
43°
max.40
min.Ø35 - max.Ø45
273
232
Ø18
4°
178
Ø56
357
G3/8"
360°

Compatible Accessories



STABMIX

Стабилизатор для смесителя

Symbols glossary



Поворотный излив 360°