LLR861-2

Матеріал мийки	Нержавіюча сталь
Тип продукту	Зварна
Кількість чаш	1
Крило	Що обертається
Код EAN	8017709220990



Естетика

Естетика	Универсальный	**Тип вбудовування**	Ультранизький профіль
Колір	Нержавіюча сталь	**Логотип**	Штампований
Оздоблення	Матова	**Отвір для змішувача/ ексцентрика**	2 отвори
Серія	Alba		

	Тип лівої чаші	Товщина сталі в лівій чаші (мм)	Розміри чаші, Ш x Г x Д (мм)	Глибина лівої чаші (мм)	Радіус закруглення лівої чаші	Переливання правої чаші	Положення корзинчатого вентиля лівої чаші	Розмір корзинчатого вентиля
Чаша ліворуч	Традиційний	0.7	340 x 400 x 210	210	80	Так, традиційна	У стінки чаші	3,5 дюйму

Технічні характеристики

Товщина рамки	0,7 мм	**Диаметр отверстия под смеситель**	35 мм
Глибина чаші (мм)	16	**Ексцентрик**	Так, одинарний
Габаритні розміри виробу (мм)	228x860x500 мм	**Тип ексцентрика**	Круглий
Розміри вирізу	840 x 480 мм	**Злив із нахилом**	2 °
Радіус заокруглення шаблону для вирізу	15 мм	**Тип стрічки ущільнювача**	Герметик
Встановлення з бортиком	6 мм	**Кількість затискачів**	8
		Тип затискачів	Стандартний

Встановлення в базу	45 см	**Возможность установки системы утилизации отходов.**	Так
Отвір для змішувача	1		

Аксесуари в комплекті

Аксесуари для вбудовування	Корзинчатий вентиль, Сифон з можливістю підключення посудомийної або пральної машини, Фіксувальні затискачі, Стрічка ущільнювача, Ексцентрик Pop-UP

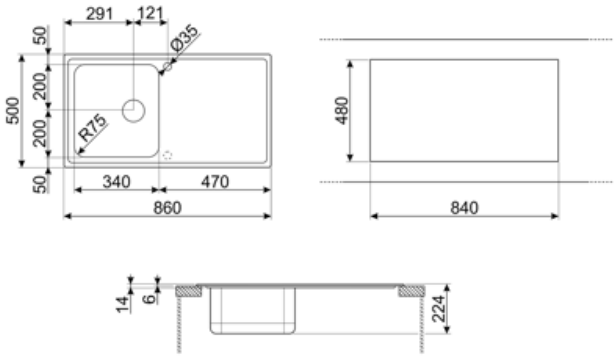

Compatible Accessories



3712

Компактный сифон с подключением посудомоечной машины для мойки с 1 чашей



DB34

Корзина из нержавеющей стали подходящая для чаши размером 340 x 400 x 180 мм, глубиной 180 мм.



KITFD050

Измельчитель пищевых отходов 0,5 л.с. Мотор 0,5 л.с. Подходит для всех моек со сливом 3 1/2 "



KITFD075

Измельчитель пищевых отходов 075 л.с. Мотор 0,75 л.с. Подходит для всех моек со сливом 3 1/2 "



KITFD100

Измельчитель пищевых отходов 1 л.с. Мотор 1 л.с. Подходит для всех моек со сливом 3 1/2 "



KITSLTRND1

Клапан-автомат для 1 чаши с прямоугольным переливом и круглой ручкой Комплект RND



KITSTR

Клапан-автомат для 1 чаши с прямоугольным переливом и круглой ручкой



STABMIX

Стабилизатор для смесителя

Symbols glossary



Ширина шкафа, необходимого для установки мойки



Глубина мойки - в зависимости от модели глубина может быть от 13 до 24,5 см.



Ультранизкий профиль: установка изделия с плоским краем - высота 1 мм.



Благодаря двум отверстиям под смеситель большинство наших моек обрачиваемые, что дает вам возможность создать любую кухонную композицию.