UM40

Матеріал мийки	Нержавіюча сталь
Тип продукту	Чаша штампована
Кількість чаш	1
Код EAN	8017709140199



Естетика

Естетика	Универсальный	**Тип вбудовування**	Під стільницю
Колір	Нержавіюча сталь	**Логотип**	Штампований
Оздоблення	Матова	**Також доступні кольори**	PVD, постар. срібло, PVD, мідна, PVD, латунна
Серія	Alba		

	Тип чаші	Розмір чаші	Глибина чаші (мм)	Радіус заокруглення чаші	Переливання	Положення корзинчатого вентиля	Розмір корзинчатого вентиля
Чаша	Мінімальний радіус	340 x 400 x 180	180	75	Так, традиційна	У стінки чаші	3,5 дюйму

Технічні характеристики

Габаритні розміри виробу (мм)	180x360x420 мм	**Кількість затискачів**	4
Размер выреза, установка под столешницу (мм)	345.3*405.5 мм	**Тип затискачів**	Кліпса під стільницю
Встановлення в базу	45 см	**Возможность установки системы утилизации отходов.**	Так
Диаметр отверстия под смеситель	35 мм		

Аксесуари в комплекті

Аксесуари для вбудовування	Корзинчатий вентиль, Фіксувальні затискачі

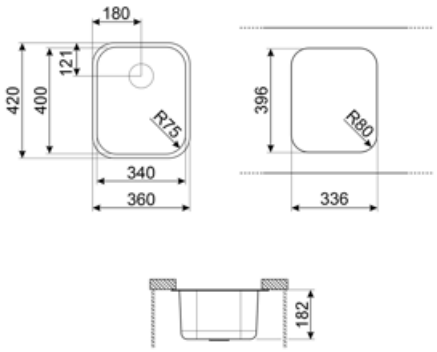

Compatible Accessories



3712

Компактный сифон с подключением посудомоечной машины для мойки с 1 чашей



3713

Компактный сифон с подключением посудомоечной машины для мойки с 2 чашами



DB34

Корзина из нержавеющей стали подходящая для чаши размером 340 x 400 x 180 мм, глубиной 180 мм.



KITFD050

Измельчитель пищевых отходов 0,5 л.с. Мотор 0,5 л.с. Подходит для всех моек со сливом 3 1/2 "



KITFD075

Измельчитель пищевых отходов 075 л.с. Мотор 0,75 л.с. Подходит для всех моек со сливом 3 1/2 "



KITFD100

Измельчитель пищевых отходов 1 л.с. Мотор 1 л.с. Подходит для всех моек со сливом 3 1/2 "



RND1V

Стандартный сливной комплект для моек с 21 чашей и прямоугольным переливом

Symbols glossary



Ширина шкафа, необходимого для установки мойки



Монтаж под столешницу: мойка закреплена под столешницей, что расширяет рабочую поверхность и увеличивает глубину мойки.



Глубина мойки - в зависимости от модели глубина может быть от 13 до 24,5 см.

Benefit (TT)

Одна чаша

Одна чаша для большей адаптивности, вместимости и оптимизации пространства

Измельчитель отходов

Возможность установки измельчителя отходов KITFD100 для легкой утилизации органических отходов, экономя время и усилия.

Измельчитель отходов — идеальное решение для чистой и экологичной кухни: простой в использовании и компактный, он утилизирует пищевые отходы прямо из мойки, уменьшая неприятные запахи на кухне и улучшая гигиену.