LZ150B

Матеріал мийки	Граніт
Тип продукту	Синтетична
Кількість чаш	1
Крило	Що обертається
Код EAN	8017709274610



Естетика

Естетика	Универсальный	**Логотип**	Накладний / на переливі
Колір	Білий	**Також доступні кольори**	Антрацит, Кремовий, Бежевий, Цемент / Бетон
Серія	Rigae		
Тип вбудовування	Стандартний	**Отвір для змішувача/ ексцентрика**	Готове

	Тип лівої чаші	Розміри чаші, Ш x Г x Д (мм)	Глибина лівої чаші (мм)	Радіус закруглення лівої чаші	Переливання правої чаші	Положення корзинчатого вентиля лівої чаші	Розмір корзинчатого вентиля
Чаша ліворуч	Традиційний	420 x 480 x 200	200	70	Так, традиційна	Збоку чаші	3,5 дюйму

Технічні характеристики

Встановлення в базу	60 см
Отвір для змішувача	2
Диаметр отверстия под смеситель	35 мм
Злив із нахилом	2 °
Кількість затискачів	10
Тип затискачів	Стандартний

Характеристики композитного мтаериала	Антибактеріальний, Предварительно установленная уплотнительная лента, Стійкий до подряпин, Компактный сифон с возможностью подключения посудомоечной машины, Стійкість до високих температур, Ударостійкий, Стойкость к ультрафиолетовому излучению
Глибина чаші (мм)	10
Габаритні розміри виробу (мм)	200x1000x500 мм
Розміри вирізу	980 X 480 мм
Радіус заокруглення шаблону для вирізу	30 мм
Встановлення з бортиком	10 мм

Аксесуари в комплекті

Аксесуари для вбудовування	Корзинчатий вентиль, Сифон з можливістю підключення посудомийної або пральної машини, Фіксувальні затискачі

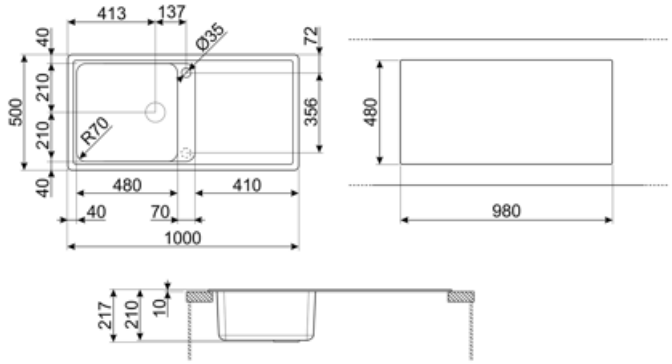

Compatible Accessories



KITDSQ

Дозатор для мыла хромированная отделка с квадратной ручкой 40x40 мм



KITFD050

Измельчитель пищевых отходов 0,5 л.с. Мотор 0,5 л.с. Подходит для всех моек со сливом 3 1/2 "



KITFD075

Измельчитель пищевых отходов 075 л.с. Мотор 0,75 л.с. Подходит для всех моек со сливом 3 1/2 "



KITFD100

Измельчитель пищевых отходов 1 л.с. Мотор 1 л.с. Подходит для всех моек со сливом 3 1/2 "

Alternative products



LZ150CT

Колір : Цемент / Бетон



LZ150AV2

Колір : Овес



LZ150P

Колір : Кремовий



LZ150A2

Колір : Антрацит

Symbols glossary



Антибактериальная



Ширина мебельного шкафа, необходимая для установки мойки.



Стандартная установка: традиционная установка в столешницу, подходит для любых кухонных гарнитуров



Устойчивость к высоким температурам



Благодаря двум отверстиям под смеситель большинство наших моек обрачиваемые, что дает вам возможность создать любую кухонную композицию.



Защита от ультрафиолета, не выгорает со временем.



Против царапин



Глубина мойки - в зависимости от модели глубина может быть от 13 до 24,5 см.



Легкая очистка



Ударопрочность



Термостойкость