MD14CR

Сімейство продуктів	Смесители
Матеріал	Латунний
Поворотный излив	Так
Поворотный излив	170 °



Естетика

Естетика	Универсальный	**Отвір для змішувача /ексцентрика**	Выдвижной
Колір	Хром	**Тип струи**	Одинарная струя
Тип излива	J излив	**Аэратор**	Так
Тип мийки	Штампована	**Количество гибких шлангов**	2
Оздоблення	Глянцевий		

Технічні характеристики

Длина гибких шлангов	500 мм	**Поток воды (л/мин.)**	10 л
Гибкое соединение шлангов	3/8 "	**Тип картриджа**	25 Ø
Максимальное давление	5 bar	**Диаметр отверстия под смеситель**	35 мм
Минимальное давление	0,5 bar	**Зворотний клапан**	Так
Оптимальное давление	3 bar		

Логістична інформація

Висота виробу (мм)	412 мм

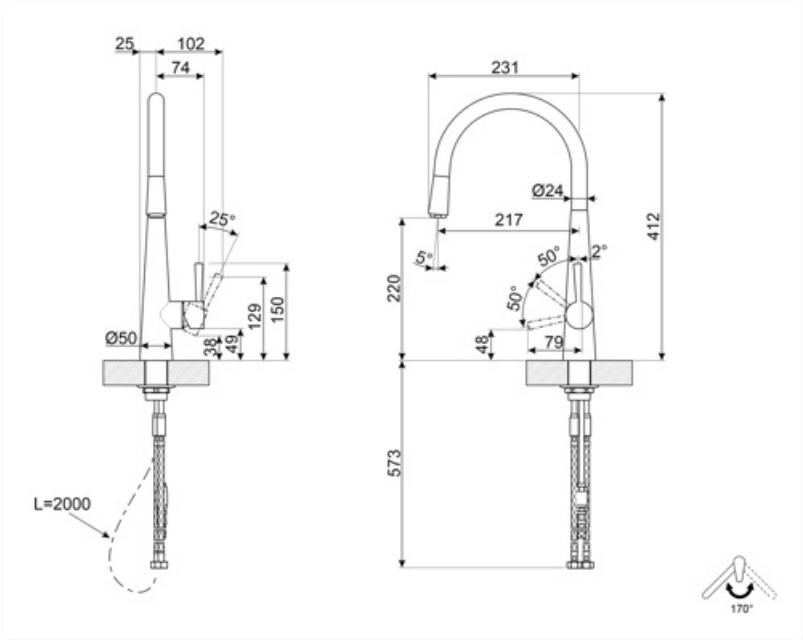
25
102
74
25°
Ø50
38
49
129
150
L=2000
231
Ø24
217
412
5°
50°
2°
220
50°
48
79
573
170°

Symbols glossary



Поворотный излив 170°



Выдвижной излив позволяет увеличить диапазон действия смесителя, он чрезвычайно универсален, практичен и удобен.