LGR116-2

Матеріал мийки	Нержавіюча сталь
Тип продукту	Зварна
Кількість чаш	2
Крило	Що обертається
Код EAN	8017709304195



Естетика

Естетика	Универсальный	**Тип вбудовування**	Ультранизький профіль
Колір	Нержавіюча сталь	**Логотип**	Штампований
Оздоблення	Матова	**Отвір для змішувача/ ексцентрика**	2 отвори
Серія	Alba		

	Тип чаші	Товщина сталі в чаші (мм)	Розмір чаші	Глибина чаші (мм)	Радіус заокруглення чаші	Переливання правої чаші	Положення корзинчатого вентиля	Розмір корзинчатого вентиля чаші
Чаша праворуч	Традиційна	0.7	300 x 400 x 210	210	80		У стінки чаші	3,5 дюйму
Чаша ліворуч	Традиційний	0.7	450 x 400 x 210	210	80	Так, традиційна	У стінки чаші	3,5 дюйму

Технічні характеристики

Товщина рамки	0,7 мм	**Ексцентрик**	Так, двома шляхами
Глибина чаші (мм)	13	**Тип ексцентрика**	Круглий
Габаритні розміри виробу (мм)	223x1160x500 мм	**Ширина розділової стінки**	30 мм
Розміри вирізу	1140 x 480 мм	**Злив із нахилом**	2 °
Встановлення з бортиком	6 мм	**Тип стрічки ущільнювача**	Герметик
Встановлення в базу	90 см	**Кількість затискачів**	10

Отвір для змішувача	2	**Тип затискачів**	Стандартний
Диаметр отверстия под смеситель	35 мм		

Аксесуари в комплекті

Аксесуари для вбудовування	Корзинчатий вентиль, Сифон з можливістю підключення посудомийної або пральної машини, Фіксувальні затискачі, Стрічка ущільнювача, Ексцентрик Pop-UP

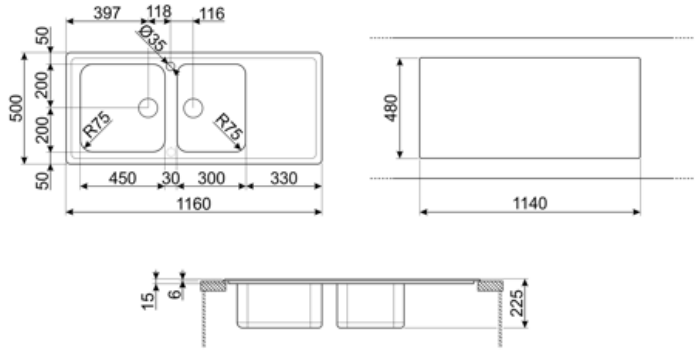

Compatible Accessories



3713

Компактный сифон с подключением посудомоечной машины для мойки с 2 чашами



DB34

Корзина из нержавеющей стали подходящая для чаши размером 340 x 400 x 180 мм, глубиной 180 мм.



KITFD050

Измельчитель пищевых отходов 0,5 л.с. Мотор 0,5 л.с. Подходит для всех моек со сливом 3 1/2 "



KITFD075

Измельчитель пищевых отходов 075 л.с. Мотор 0,75 л.с. Подходит для всех моек со сливом 3 1/2 "



KITFD100

Измельчитель пищевых отходов 1 л.с. Мотор 1 л.с. Подходит для всех моек со сливом 3 1/2 "



STABMIX

Стабилизатор для смесителя

Symbols glossary



Ширина мебельного шкафа, необходимая для установки мойки.



Ультранизкий профиль: установка изделия с плоским краем - высота 1 мм.



Глубина мойки - в зависимости от модели глубина может быть от 13 до 24,5 см.



Благодаря двум отверстиям под смеситель большинство наших моек обрачиваемые, что дает вам возможность создать любую кухонную композицию.