VFU34SFR

Матеріал мийки	Нержавіюча сталь
Тип продукту	Чаша штампована
Кількість чаш	1
Код EAN	8017709304638



Естетика



Естетика	Универсальный	**Серія**	Mirɑ
Колір	Нержавіюча сталь	**Тип вбудовування**	Монтаж урівень, Плаский, Під стільницю
Оздоблення	Матова	**Логотип**	Штампований

	Тип чаші	Розмір чаші	Глибина чаші (мм)	Радіус заокруглення чаші	Переливання	Положення корзинчатого вентиля	Розмір корзинчатого вентиля
Чаша	Мінімальний радіус	340 x 400 x 200	200	15	Так, монтаж врівень	У стінки чаші	3,5 дюйму

Технічні характеристики



Габаритні розміри виробу (мм)	200x382x442 мм	**Встановлення з бортиком**	1 мм
Розміри вирізу	370*430 мм	**Встановлення в базу**	45 см
Размер выреза, установка под столешницу (мм)	344*404 мм	**Кількість затискачів**	4
		Тип затискачів	Стандартные крепежи и для и=установки под столешницу
Радіус заокруглення шаблону для вирізу	17 мм		

Аксесуари в комплекті

Аксесуари для вбудовування	Корзинчатий вентиль, Сифон з можливістю підключення посудомийної або пральної машини, Фіксувальні затискачі, Силікон

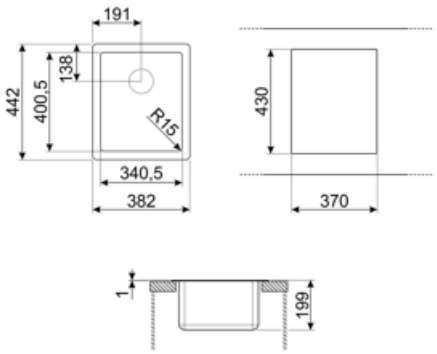

Compatible Accessories



3712

Компактный сифон с подключением посудомоечной машины для мойки с 1 чашей



3713

Компактный сифон с подключением посудомоечной машины для мойки с 2 чашами



DB34

Корзина из нержавеющей стали подходящая для чаши размером 340 x 400 x 180 мм, глубиной 180 мм.



KITDS

Дозатор мыла хромированная отделка с круглой ручкой



KITFD050

Измельчитель пищевых отходов 0,5 л.с. Мотор 0,5 л.с. Подходит для всех моек со сливом 3 1/2 "



KITFD075

Измельчитель пищевых отходов 075 л.с. Мотор 0,75 л.с. Подходит для всех моек со сливом 3 1/2 "



KITFD100

Измельчитель пищевых отходов 1 л.с. Мотор 1 л.с. Подходит для всех моек со сливом 3 1/2 "



RND1V

Стандартный сливной комплект для моек с 21 чашей и прямоугольным переливом

Symbols glossary



Ширина шкафа, необходимого для установки мойки



Устанвока вровень: установка изделия с плоским краем.



Монтаж под столешницу: мойка закреплена под столешницей, что расширяет рабочую поверхность и увеличивает глубину мойки.



Глубина мойки - в зависимости от модели глубина может быть от 13 до 24,5 см.



Установка вровень со столешницей: модели моек/ варочных панелей, которые встроены вровень со столешницей кухонного гарнитура.

Benefit (TT)

Одна чаша

Одна чаша для большей адаптивности, вместимости и оптимизации пространства