Universe 50 1B 1D MAX

Мийка з нержавіючої сталі



Гігієна

Довічна гарантія

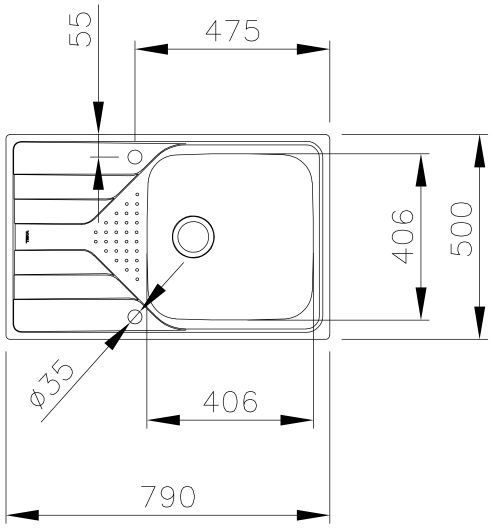

ПОСИЛАННЯ

REF: 115110020 **EAN:** 8434778015041

ОСОБЛИВОСТІ

Матеріал: нержавіюча сталь 18/10, AISI 304
Полірована
Спосіб вбудови: врізний
Оборотна (двобічна) модель
Без отворів
Розміри:
Загальні: 790×500 мм
Чаша: 406 x 406 x 175 мм
Ширина кухонної секції: 50 см
Аксесуари в комплекті:
• ручний вентиль 3½
• сифон
• монтажні кліпси
Упаковка: картонний протектор
Ущільнювач встановлено на мийку
Рекомендовані аксесуари (опція):
• диспеснер для мила (хром) 115890011
• друшляк (універсальний) 40199072
Гарантія 5 років

РОЗМІРИ

Висота виробу (мм):
Ширина виробу (мм): 500
Глибина виробу (мм):
Довжина виробу (мм): 790
Вага нетто (кг): 3,79

КОЛІР

115110020 Нержавіюча сталь