MRMG3CR



Сімейство продуктів	Смесители
Матеріал	Латунний
Поворотный излив	Так
Поворотный излив	360 °

Естетика

Естетика	Универсальный	**Оздоблення**	Глянцевий
Колір	Хром	**Тип струи**	Одинарная струя
Тип излива	J излив	**Аэратор**	Так
Тип мийки	Штампована	**Количество гибких шлангов**	2

Технічні характеристики

Длина гибких шлангов	350 мм	**Оптимальное давление**	3 bar
Гибкое соединение шлангов	3/8 "	**Поток воды (л/мин.)**	11,5 л
Максимальное давление	5 bar	**Тип картриджа**	35 Ø
Минимальное давление	0,5 bar	**Диаметр отверстия под смеситель**	35 мм

Логістична інформація

Висота виробу (мм)	406 мм

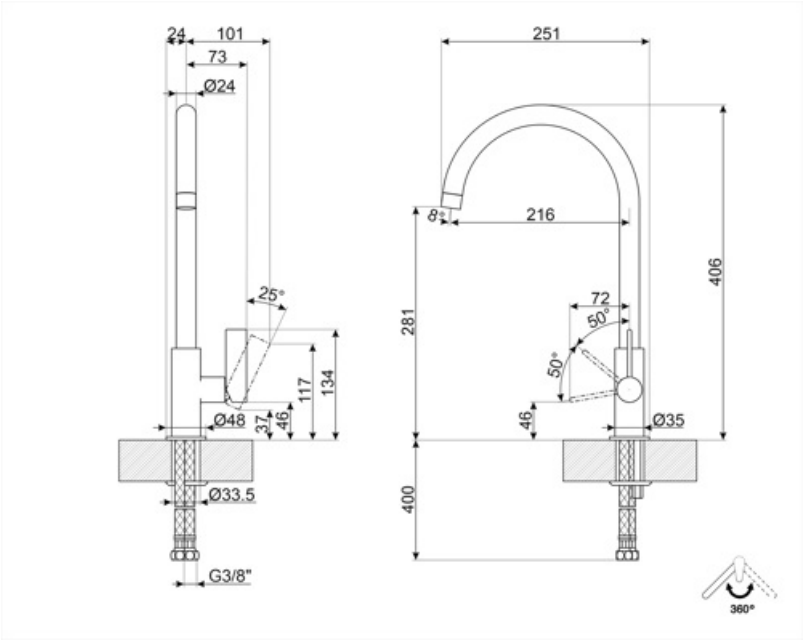
24
101
73
Ø24
25°
117
134
Ø48
37
46
Ø33.5
G3/8"
251
216
8
281
406
72
50°
50°
46
Ø35
400
360°

Symbols glossary



Поворотный излив 360°