VZUM3434N

Матеріал мийки	Граніт
Тип продукту	Синтетична
Кількість чаш	2
Код EAN	8017709213640



Естетика

Естетика	Универсальный	**Тип вбудовування**	Під стільницю
Колір	Чорний	**Логотип**	На переливі
Серія	Quadra	**Також доступні кольори**	Білий, Кремовий, Бежевий, Цемент / Бетон, EXTRA Білий, EXTRA Чорний

	Тип чаші	Розмір чаші	Глибина чаші (мм)	Радіус заокруглення чаші	Переливання правої чаші	Положення корзинчатого вентиля	Розмір корзинчатого вентиля чаші
Чаша праворуч	Мінімальний радіус	343 x 395 x 220	220	5		У стінки чаші	3,5 дюйму
Чаша ліворуч	Мінімальний радіус	343 x 395 x 220	220	5	Так, традиційна	Збоку чаші	3,5 дюйму

Технічні характеристики

Встановлення в базу	80 см
Диаметр отверстия под смеситель	35 мм
Ширина розділової стінки	34 мм
Кількість затискачів	6

Характеристики композитного мтаериала	Антибактеріальний, Предварительно установленная уплотнительная лента, Стійкий до подряпин, Компактный сифон с возможностью подключения посудомоечной машины, Стійкість до високих температур, Ударостійкий, Стойкость к ультрафиолетовому излучению
Глибина чаші (мм)	14
Габаритні розміри виробу (мм)	220x760x435 мм
Размер выреза, установка под столешницу (мм)	720 x 395 мм
Радіус заокруглення шаблону для вирізу	5 мм

Тип затискачів	Кліпса під стільницю

Аксесуари в комплекті

Аксесуари для вбудовування	Корзинчатий вентиль, Сифон з можливістю підключення посудомийної або пральної машини, Фіксувальні затискачі

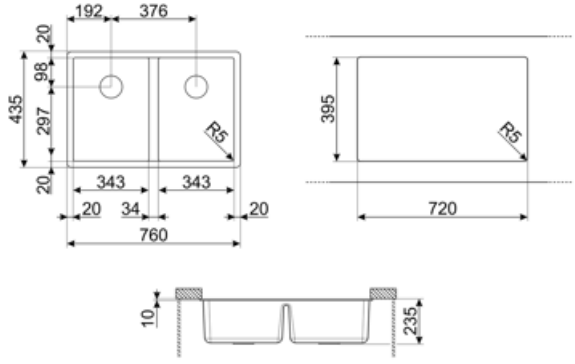

Compatible Accessories



KITDSQ

Дозатор для мыла хромированная отделка с квадратной ручкой 40x40 мм



KITFD050

Измельчитель пищевых отходов 0,5 л.с. Мотор 0,5 л.с. Подходит для всех моек со сливом 3 1/2 "



KITFD075

Измельчитель пищевых отходов 075 л.с. Мотор 0,75 л.с. Подходит для всех моек со сливом 3 1/2 "



KITFD100

Измельчитель пищевых отходов 1 л.с. Мотор 1 л.с. Подходит для всех моек со сливом 3 1/2 "

Symbols glossary



Антибактериальная



Против царапин



Ширина мебельного шкафа, необходимая для установки мойки.



Глубина мойки - в зависимости от модели глубина может быть от 13 до 24,5 см.



Монтаж под столешницу: мойка закреплена под столешницей, что расширяет рабочую поверхность и увеличивает глубину мойки.



Легкая очистка



Устойчивость к высоким температурам



Ударопрочность



Термостойкость



Защита от ультрафиолета, не выгорает со временем.