MY1

Професійний кухонний змішувач з високим гнучким виливом





Anti-Scale_Aerator



Високий опір



Знімний душ



Поворотний вилив

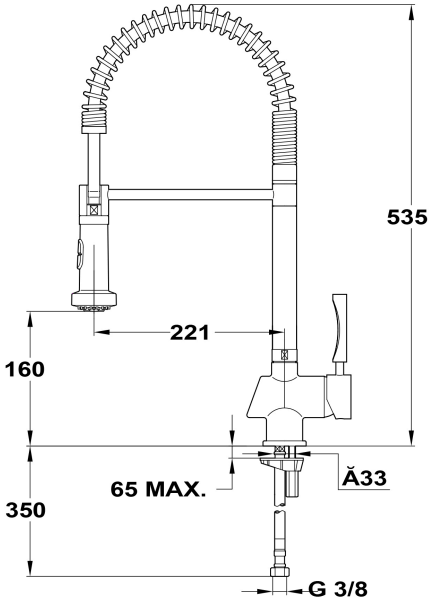

ПОСИЛАННЯ

REF: 1816002 **EAN:** 8421152043318

ОСОБЛИВОСТІ

Високий гнучкий поворотний вилив
Гнучкий шланг з нержавіючої сталі, посилений пластиком для кращого захисту та легкого очищення
2 функції: звичайна подача або душ
Картридж з керамічними дисками високої стійкості
Високоточний контроль температури
Плавне керування
Аератор із захистом проти накипу
Підключення 3/8 ” (гнучкі сталеві шланги)
Проста система монтажу (1 ключ 12 мм)

РОЗМІРИ

Висота виробу (мм): 535
Ширина виробу (мм):
Глибина виробу (мм):
Довжина виробу (мм):
Вага нетто (кг): 3,2

КОЛІР

1816002 Хром