# MID2CR

| | |
|---|---|
| **Сімейство продуктів** | Смесители |
| **Матеріал** | Латунний |
| **Поворотный излив** | Так |
| **Поворотный излив** | 360 ° |



## Естетика

| | | | |
|---|---|---|---|
| **Естетика** | Универсальный | **Отвір для змішувача /ексцентрика** | Выдвижной |
| **Колір** | Хром | **Тип струи** | Одинарная струя |
| **Тип излива** | J излив | **Аэратор** | Так |
| **Тип мийки** | Штампована | **Количество гибких шлангов** | 2 |
| **Оздоблення** | Глянцевий | | |

## Технічні характеристики

| | | | |
|---|---|---|---|
| **Характеристики** | ESC, WSC | **Оптимальное давление** | 3 bar |
| **Длина гибких шлангов** | 400 мм | **Поток воды (л/мин.)** | 12 л |
| **Гибкое соединение шлангов** | 3/8 " | **Тип картриджа** | 35 Ø |
| **Максимальное давление** | 5 bar | **Диаметр отверстия под смеситель** | 35 мм |
| **Минимальное давление** | 1 bar | **Зворотний клапан** | Так |

## Логістична інформація

| | |
|---|---|
| **Висота виробу (мм)** | 448 мм |

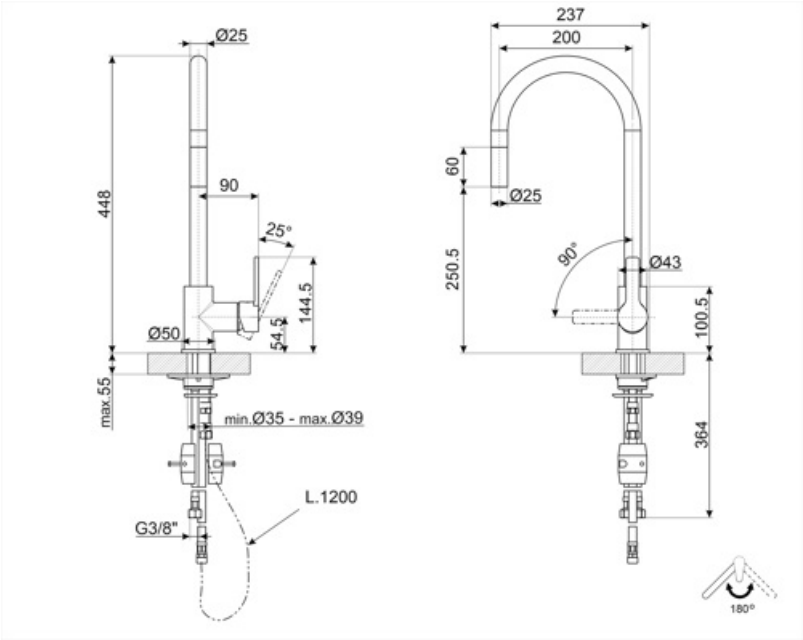
Ø25
448
90
25°
144.5
54.5
Ø50
max.55
min.Ø35 - max.Ø39
L.1200
G3/8"
237
200
60
Ø25
250.5
90°
Ø43
100.5
364
180°

## Compatible Accessories



**STABMIX**

Стабилизатор для смесителя

## Alternative products



**MID2MN**

**Колір :** Чорний

## Symbols glossary



С системой экономии горячей воды (ESC) рычаг управления, расположенный посередине, подает только холодную воду, а не 50% горячей и 50% воды.



С картриджем для экономии воды (Water Saving Cartridge) рычаг управления останавливается на полпути, в результате чего 50% воды (достаточной для нормальной готовки)



Поворотный излив 360°



Выдвижной излив позволяет увеличить диапазон действия смесителя, он чрезвычайно универсален, практичен и удобен.