LZ116CT

Матеріал мийки	Граніт
Тип продукту	Синтетична
Кількість чаш	2
Крило	Що обертається
Код EAN	8017709251673

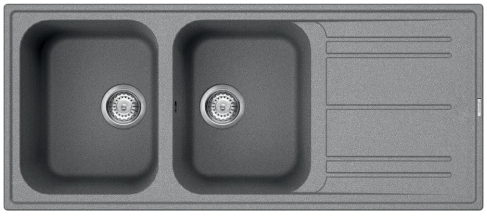

Естетика

Естетика	Универсальный	**Логотип**	Накладний / на переливі
Колір	Цемент / Бетон	**Також доступні кольори**	Білий, Антрацит, Кремовий, Бежевий, Колір міді
Серія	Rigae		
Тип вбудовування	Стандартний	**Отвір для змішувача/ ексцентрика**	Готове

	Тип чаші	Розмір чаші	Глибина чаші (мм)	Радіус заокруглення чаші	Переливання	Положення корзинчатого вентиля	Розмір корзинчатого вентиля чаші
Чаша праворуч	Традиційна	330 x 420 x 205	205	80	Так, традиційна	Збоку чаші	3,5 дюйму
Чаша ліворуч	Традиційний	330 x 420 x 210	210	80		Збоку чаші	3,5 дюйму

Технічні характеристики

Отвір для змішувача	2
Диаметр отверстия под смеситель	35 мм
Ширина розділової стінки	38 мм
Злив із нахилом	2 °

Характеристики композитного мтаериала	Антибактеріальний, Предварительно установленная уплотнительная лента, Стійкий до подряпин, Компактный сифон с возможностью подключения посудомоечной машины, Стійкість до високих температур, Ударостійкий, Стойкость к ультрафиолетовому излучению
Глибина чаші (мм)	10
Габаритні розміри виробу (мм)	205x1160x500 мм
Розміри вирізу	1140 X 480 мм
Радіус заокруглення шаблону для вирізу	30 мм
Встановлення з бортиком	10 мм
Встановлення в базу	80 см
Кількість затискачів	12
Тип затискачів	Стандартний

Аксесуари в комплекті

Аксесуари для вбудовування	Корзинчатий вентиль, Сифон з можливістю підключення посудомийної або пральної машини, Фіксувальні затискачі

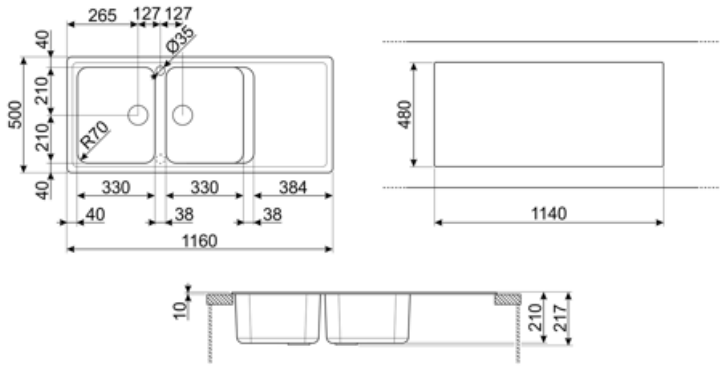

Compatible Accessories



KITDSQ

Дозатор для мыла хромированная отделка с квадратной ручкой 40x40 мм



KITFD050

Измельчитель пищевых отходов 0,5 л.с. Мотор 0,5 л.с. Подходит для всех моек со сливом 3 1/2 "



KITFD075

Измельчитель пищевых отходов 075 л.с. Мотор 0,75 л.с. Подходит для всех моек со сливом 3 1/2 "



KITFD100

Измельчитель пищевых отходов 1 л.с. Мотор 1 л.с. Подходит для всех моек со сливом 3 1/2 "

Alternative products



LZ116A2

Колір : Чорний



LZ116B

Колір : Білий



LZ116AV2

Колір : Овес



LZ116P

Колір : Кремовий

Symbols glossary



Антибактериальная



Ширина мебельного шкафа, необходимая для установки мойки.



Стандартная установка: традиционная установка в столешницу, подходит для любых кухонных гарнитуров



Устойчивость к высоким температурам



Благодаря двум отверстиям под смеситель большинство наших моек обрачиваемые, что дает вам возможность создать любую кухонную композицию.



Защита от ультрафиолета, не выгорает со временем.



Против царапин



Глубина мойки - в зависимости от модели глубина может быть от 13 до 24,5 см.



Легкая очистка



Ударопрочность



Термостойкость