# VQR50RS

| | |
|---|---|
| **Матеріал мийки** | Нержавіюча сталь |
| **Тип продукту** | Чаша зварна |
| **Кількість чаш** | 1 |
| **Код** EAN | 8017709208974 |



## Естетика

| | | | |
|---|---|---|---|
| **Естетика** | Универсальный | **Тип вбудовування** | Ультранизький профіль |
| **Колір** | Нержавіюча сталь | **Логотип** | Штампований |
| **Оздоблення** | Матова | **Отвір для змішувача/ ексцентрика** | 2 отвори |
| **Серія** | Mira | | |

| | Тип чаші | Розмір чаші | Глибина чаші (мм) | Радіус заокруглення чаші | Переливання | Положення корзинчатого вентиля | Розмір корзинчатого вентиля |
|---|---|---|---|---|---|---|---|
| Чаша | Мінімальний радіус | 500 x 400 x 200 | 200 | 15 | Так, монтаж врівень | У стінки чаші | 3,5 дюйму |

## Технічні характеристики

| | | | |
|---|---|---|---|
| **Габаритні розміри виробу (мм)** | 196x567x500 мм | **Ексцентрик** | Так, одинарний |
| **Розміри вирізу** | 545 x 470 мм | **Тип ексцентрика** | Квадратний |
| **Встановлення з бортиком** | 6 мм | **Кількість затискачів** | 10 |
| **Встановлення в базу** | 60 см | **Тип затискачів** | Стандартний |
| **Отвір для змішувача** | 2 | **Возможность установки системы утилизации отходов.** | Так |
| **Диаметр отверстия под смеситель** | 35 мм | | |

## Аксесуари в комплекті

| | |
|---|---|
| **Аксесуари для вбудовування** | Корзинчатий вентиль,<br>Сифон з можливістю підключення посудомийної або пральної машини,<br>Фіксувальні затискачі,<br>Стрічка ущільнювача,<br>Ексцентрик Pop-UP |

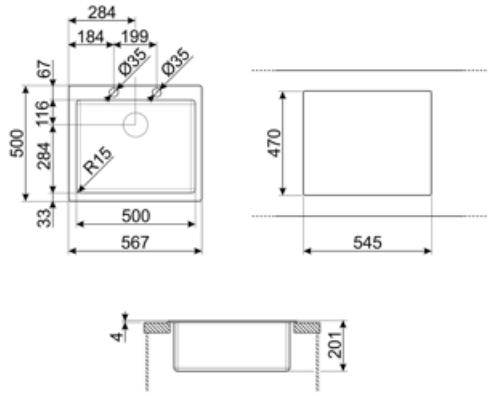

## Compatible Accessories



**3712**

Компактный сифон с подключением посудомоечной машины для мойки с 1 чашей



**3713**

Компактный сифон с подключением посудомоечной машины для мойки с 2 чашами



**DB34**

Корзина из нержавеющей стали подходящая для чаши размером 340 x 400 x 180 мм, глубиной 180 мм.



**KITFD050**

Измельчитель пищевых отходов 0,5 л.с. Мотор 0,5 л.с. Подходит для всех моек со сливом 3 1/2 "



**KITFD075**

Измельчитель пищевых отходов 075 л.с. Мотор 0,75 л.с. Подходит для всех моек со сливом 3 1/2 "



**KITFD100**

Измельчитель пищевых отходов 1 л.с. Мотор 1 л.с. Подходит для всех моек со сливом 3 1/2 "



**KITSLTRND1**

Клапан-автомат для 1 чаши с прямоугольным переливом и круглой ручкой Комплект RND



**STABMIX**

Стабилизатор для смесителя

## Symbols glossary




Ширина мебельного шкафа, необходимая для установки мойки.



Ультранизкий профиль: установка изделия с плоским краем - высота 1 мм.




Глубина мойки - в зависимости от модели глубина может быть от 13 до 24,5 см.

# Benefit (TT)

**Одна чаша**

Одна чаша для большей адаптивности, вместимости и оптимизации пространства

**Оборачиваемые мойки**

Мойка легко переставляется, что позволяет создать любую композицию кухни.

**Клапан-автомат**

Клапан-автомат позволяет дистанционно открывать и закрывать слив мойки простым жестом и без необходимости прикасаться к пробке, что повышает удобство и гигиену на кухне.

**Два отверстия**

Два отверстия для непосредственной установки смесителя на мойку и большей гибкости в использовании.

**Измельчитель отходов**

Возможность установки измельчителя отходов KITFD100 для легкой утилизации органических отходов, экономя время и усилия.

Измельчитель отходов — идеальное решение для чистой и экологичной кухни: простой в использовании и компактный, он утилизирует пищевые отходы прямо из мойки, уменьшая неприятные запахи на кухне и улучшая гигиену.