OS 200

Кухонний змішувач 2 в 1 - для проточної та фільтрованої води



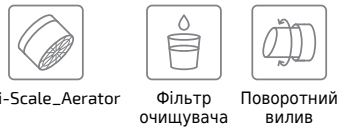

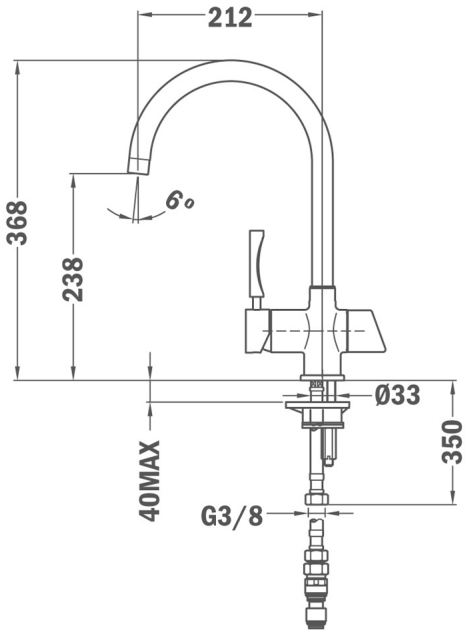

ПОСИЛАННЯ

REF: 182000200 **EAN:** 8421152084748

ОСОБЛИВОСТІ

2 незалежні водоводи для нефільтрованої та фільтрованої води
Без очисної системи в комплекті
Поворотний вилив
Картридж з керамічними дисками високої стійкості
Аератор із захистом проти накипу
Високоточний контроль температури
Плавне керування
Система водозбереження
Підключення 3/8 ” (гнучкі сталеві шланги)
Проста система монтажу (1 ключ 12 мм)

РОЗМІРИ

Висота виробу (мм): 368
Ширина виробу (мм):
Глибина виробу (мм):
Довжина виробу (мм):
Вага нетто (кг): 2

КОЛІР

182000200 Хром