UNI 3330

Кухонний змішувач 2 в 1 - для проточної та фільтрованої води





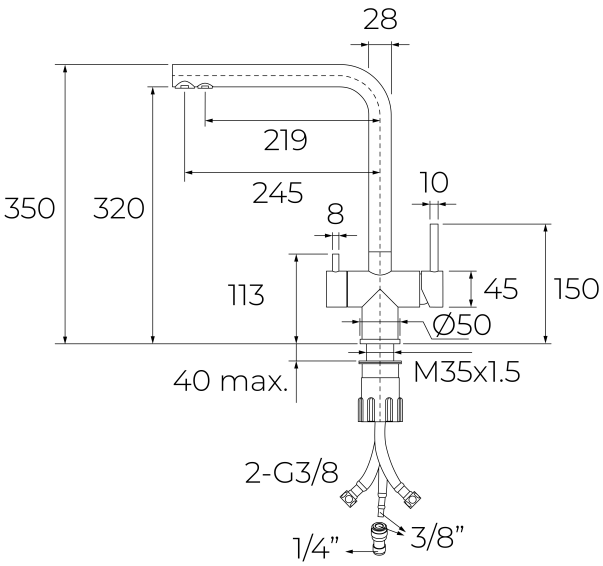

ПОСИЛАННЯ

REF: 116030084 **EAN:** 8434778036497

ОСОБЛИВОСТІ

2 незалежних канали для нефільтрованої та фільтрованої води
Без очисної системи в комплекті
Виготовлений повністю з високоякісної нержавіючої сталі (AISI 304)
Екокартридж з керамічними дисками високої стійкості (C3) з холодним стартом, економією води та енергії
Високоточний контроль температури
Плавне керування
Аератор із захистом проти накипу з економним обмеженням потоку води 5 л/хв
Підключення 3/8 ” (гнучкі сталеві шланги) з адаптером 1/2"" в комплекті
Проста система монтажу (1 ключ 12 мм)

РОЗМІРИ

Висота виробу (мм): 350
Ширина виробу (мм):
Глибина виробу (мм):
Довжина виробу (мм):
Вага нетто (кг): 2,08

КОЛІР

	116030084	Нержавіюча сталь
	116030085	Чорний