MD10CR3

Сімейство продуктів	Смесители
Матеріал	Латунний
Поворотный излив	Так
Поворотный излив	100 °



Естетика

Естетика	Универсальный	**Отвір для змішувача /ексцентрика**	Выдвижной
Колір	Хром	**Тип струи**	Двойная струя
Тип излива	Прямой излив	**Аэратор**	Так
Тип мийки	Штампована	**Количество гибких шлангов**	2
Оздоблення	Глянцевий		

Технічні характеристики

Длина гибких шлангов	450 мм	**Оптимальное давление**	3 bar
Гибкое соединение шлангов	3/8 "	**Тип картриджа**	40 Ø
Максимальное давление	5 bar	**Диаметр отверстия под смеситель**	35 мм
Минимальное давление	0,5 bar	**Зворотний клапан**	Так

Логістична інформація

Висота виробу (мм)	192 мм

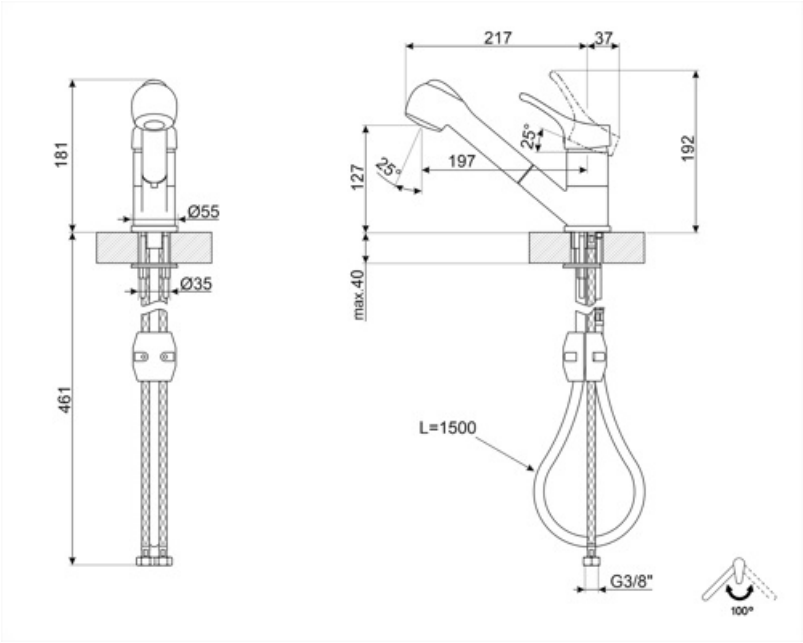
217
37
181
Ø55
Ø35
461
127
25°
25°
197
192
max.40
L=1500
G3/8"
100°

Symbols glossary



Поворотный излив 100°



Выдвижной излив позволяет увеличить диапазон действия смесителя, он чрезвычайно универсален, практичен и удобен.



Выносной душ с двойной струей. Можно просто переключаться между стандартным режимом струи и режимом распыления.