VZP56B

Матеріал мийки	Граніт
Тип продукту	Композитная
Кількість чаш	1
Код EAN	8017709294052



Естетика

Естетика	Универсальный	**Тип вбудовування**	Стандартний, Під стільницю
Колір	Білий	**Логотип**	На переливі
Серія	Quadra	**Також доступні кольори**	Серо-голубой, Чорний, Цемент / Бетон

	Тип чаші	Розмір чаші	Глибина чаші (мм)	Радіус заокруглення чаші	Переливання	Положення корзинчатого вентиля	Розмір корзинчатого вентиля
Чаша	Мінімальний радіус	500 x 400 x 200	200	10	Так, монтаж врівень	У стінки чаші	3,5 дюйму

Технічні характеристики

Встановлення з бортиком	6 мм
Встановлення в базу	60 см
Кількість затискачів	4
Тип затискачів	Стандартные крепежи и для и=установки под столешницу

Характеристики композитного мтаериала	Антибактеріальний, Предварительно установленная уплотнительная лента, Стійкий до подряпин, Компактный сифон с возможностью подключения посудомоечной машины, Стійкість до високих температур, Ударостійкий, Стойкость к ультрафиолетовому излучению
Габаритні розміри виробу (мм)	200x556x456 мм
Розміри вирізу	546x446 мм
Размер выреза, установка под столешницу (мм)	500x400 мм
Радіус заокруглення шаблону для вирізу	10 мм

Аксесуари в комплекті

Аксесуари для вбудовування	Корзинчатий вентиль, Сифон з можливістю підключення посудомийної або пральної машини, Фіксувальні затискачі

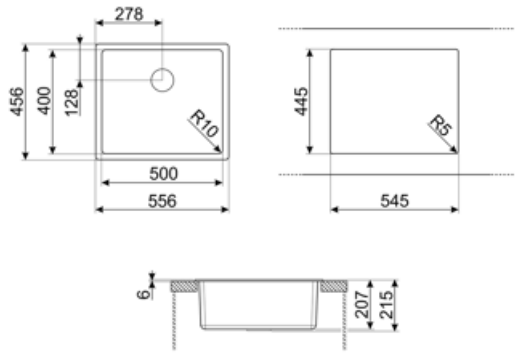

Compatible Accessories



KITDSQ

Дозатор для мыла хромированная отделка с квадратной ручкой 40x40 мм



KITFD050

Измельчитель пищевых отходов 0,5 л.с. Мотор 0,5 л.с. Подходит для всех моек со сливом 3 1/2 "



KITFD075

Измельчитель пищевых отходов 075 л.с. Мотор 0,75 л.с. Подходит для всех моек со сливом 3 1/2 "



KITFD100

Измельчитель пищевых отходов 1 л.с. Мотор 1 л.с. Подходит для всех моек со сливом 3 1/2 "

Alternative products



VZP56N

Колір : Чорний



VZP56CT

Колір : Цемент / Бетон

Symbols glossary



Антибактериальная



Ширина мебельного шкафа, необходимая для установки мойки.



Стандартная установка: традиционная установка в столешницу, подходит для любых кухонных гарнитуров



Легкая очистка



Ударопрочность



Защита от ультрафиолета, не выгорает со временем.



Против царапин



Глубина мойки - в зависимости от модели глубина может быть от 13 до 24,5 см.



Монтаж под столешницу: мойка закреплена под столешницей, что расширяет рабочую поверхность и увеличивает глубину мойки.



Устойчивость к высоким температурам



Термостойкость

Benefit (TT)

Одна чаша

Одна чаша для большей адаптивности, вместимости и оптимизации пространства