ForSquare 50.40 TG AUTO

Гранітна мийка





200мм



Інтенсивність кольору



Easy_Clean



Безпечний контакт з їжею



200мм

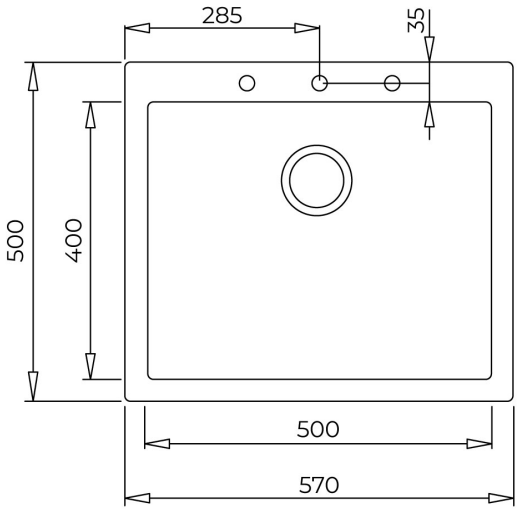

ПОСИЛАННЯ

REF: 115230009 **EAN:** 8434778007121

ОСОБЛИВОСТІ

Матеріал: Tegranit Plus гранітна крихта
Спосіб вбудови: врізний
Надміцна стійкість до подряпин, термального шоку та до високих температур
Стійкість до впливу прямих сонячних променів
Антибактеріальне покриття, легкість очищення поверхні
Розміри:
Загальні: 570x500 мм
Чаша: 500×400×200 мм
Ширина кухонної секції: 60см
Аксесуари в комплекті: вентиль ексцентрик 3½ з переливом, сифон, монтажні кліпси
Гарантія 5 років

РОЗМІРИ

Висота виробу (мм):
Ширина виробу (мм): 500
Глибина виробу (мм): 200
Довжина виробу (мм): 570
Вага нетто (кг): 10,3

КОЛІР

	115230009	Білий
	115230008	Білий крем
	115230006	Сірий камінь
	115230005	Чорний