VQR40RS

Матеріал мийки	Нержавіюча сталь
Тип продукту	Чаша зварна
Кількість чаш	1
Код EAN	8017709208950



Естетика

Естетика	Универсальный	**Тип вбудовування**	Ультранизький профіль
Колір	Нержавіюча сталь	**Логотип**	Штампований
Оздоблення	Матова	**Отвір для змішувача/ ексцентрика**	2 отвори
Серія	Mira		

	Тип чаші	Розмір чаші	Глибина чаші (мм)	Радіус заокруглення чаші	Переливання	Положення корзинчатого вентиля	Розмір корзинчатого вентиля
Чаша	Мінімальний радіус	340 x 400 x 200	200	15	Так, монтаж врівень	У стінки чаші	3,5 дюйму

Технічні характеристики

Габаритні розміри виробу (мм)	196x407x500 мм	**Ексцентрик**	Так, одинарний
Розміри вирізу	385 x 470 мм	**Тип ексцентрика**	Квадратний
Встановлення з бортиком	6 мм	**Кількість затискачів**	10
Встановлення в базу	45 см	**Тип затискачів**	Стандартний
Отвір для змішувача	2	**Возможность установки системы утилизации отходов.**	Так
Диаметр отверстия под смеситель	35 мм		

Аксесуари в комплекті

Аксесуари для вбудовування	Корзинчатий вентиль, Сифон з можливістю підключення посудомийної або пральної машини, Фіксувальні затискачі, Стрічка ущільнювача, Ексцентрик Pop-UP

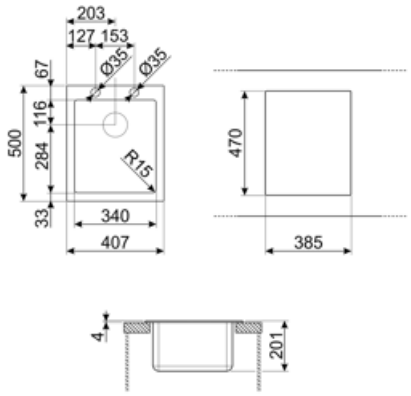

Compatible Accessories



3712

Компактный сифон с подключением посудомоечной машины для мойки с 1 чашей



3713

Компактный сифон с подключением посудомоечной машины для мойки с 2 чашами



DB34

Корзина из нержавеющей стали подходящая для чаши размером 340 x 400 x 180 мм, глубиной 180 мм.



KITFD050

Измельчитель пищевых отходов 0,5 л.с. Мотор 0,5 л.с. Подходит для всех моек со сливом 3 1/2 "



KITFD075

Измельчитель пищевых отходов 075 л.с. Мотор 0,75 л.с. Подходит для всех моек со сливом 3 1/2 "



KITFD100

Измельчитель пищевых отходов 1 л.с. Мотор 1 л.с. Подходит для всех моек со сливом 3 1/2 "



KITSLTRND1

Клапан-автомат для 1 чаши с прямоугольным переливом и круглой ручкой Комплект RND



STABMIX

Стабилизатор для смесителя

Symbols glossary



Ширина шкафа, необходимого для установки мойки



Ультранизкий профиль: установка изделия с плоским краем - высота 1 мм.



Глубина мойки - в зависимости от модели глубина может быть от 13 до 24,5 см.

Benefit (TT)

Одна чаша

Одна чаша для большей адаптивности, вместимости и оптимизации пространства

Оборачиваемые мойки

Мойка легко переставляется, что позволяет создать любую композицию кухни.

Клапан-автомат

Клапан-автомат позволяет дистанционно открывать и закрывать слив мойки простым жестом и без необходимости прикасаться к пробке, что повышает удобство и гигиену на кухне.

Два отверстия

Два отверстия для непосредственной установки смесителя на мойку и большей гибкости в использовании.

Измельчитель отходов

Возможность установки измельчителя отходов KITFD100 для легкой утилизации органических отходов, экономя время и усилия.

Измельчитель отходов — идеальное решение для чистой и экологичной кухни: простой в использовании и компактный, он утилизирует пищевые отходы прямо из мойки, уменьшая неприятные запахи на кухне и улучшая гигиену.