LZ862A2

Матеріал мийки	Граніт
Тип продукту	Синтетична
Кількість чаш	2
Код EAN	8017709251703



Естетика

Естетика	Универсальный	**Логотип**	Накладний
Колір	Антрацит	**Також доступні кольори**	Білий, Кремовий, Бежевий, Колір міді, Цемент / Бетон
Серія	Rigae		
Тип вбудовування	Стандартний	**Отвір для змішувача/ ексцентрика**	Готове

	Тип чаші	Розмір чаші	Глибина чаші (мм)	Радіус заокруглення чаші	Переливання	Положення корзинчатого вентиля	Розмір корзинчатого вентиля чаші
Чаша праворуч	Традиційна	371 x 420 x 205	205	80	Так, традиційна	Збоку чаші	3,5 дюйму
Чаша ліворуч	Традиційний	371 x 420 x 205	205	80		Збоку чаші	3,5 дюйму

Технічні характеристики

Отвір для змішувача	2
Диаметр отверстия под смеситель	35 мм
Ширина розділової стінки	38 мм
Кількість затискачів	8

Характеристики композитного мтаериала	Антибактеріальний, Предварительно установленная уплотнительная лента, Стійкий до подряпин, Компактный сифон с возможностью подключения посудомоечной машины, Стійкість до високих температур, Ударостійкий, Стойкость к ультрафиолетовому излучению
Глибина чаші (мм)	10
Габаритні розміри виробу (мм)	205x860x500 мм
Розміри вирізу	840 X 480 мм
Радіус заокруглення шаблону для вирізу	30 мм
Встановлення з бортиком	10 мм
Встановлення в базу	90 см
Тип затискачів	Стандартний
Возможность установки системы утилизации отходов.	Так

Аксесуари в комплекті

Аксесуари для вбудовування	Корзинчатий вентиль, Сифон з можливістю підключення посудомийної або пральної машини, Фіксувальні затискачі

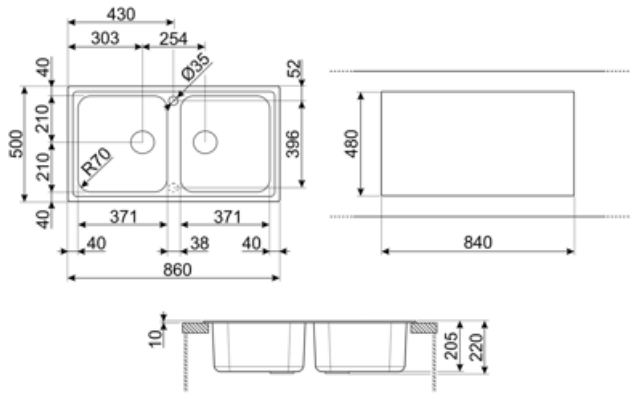

Compatible Accessories



KITDSQ

Дозатор для мыла хромированная отделка с квадратной ручкой 40x40 мм



KITFD050

Измельчитель пищевых отходов 0,5 л.с. Мотор 0,5 л.с. Подходит для всех моек со сливом 3 1/2 "



KITFD075

Измельчитель пищевых отходов 075 л.с. Мотор 0,75 л.с. Подходит для всех моек со сливом 3 1/2 "



KITFD100

Измельчитель пищевых отходов 1 л.с. Мотор 1 л.с. Подходит для всех моек со сливом 3 1/2 "

Alternative products



LZ862B

Колір : Білий



LZ862CT

Колір : Цемент / Бетон



LZ862AV2

Колір : Овес



LZ862P

Колір : Кремовий

Symbols glossary



Антибактериальная



Ширина мебельного шкафа, необходимая для установки мойки.



Легкая очистка



Ударопрочность



Защита от ультрафиолета, не выгорает со временем.



Против царапин



Стандартная установка: традиционная установка в столешницу, подходит для любых кухонных гарнитуров



Устойчивость к высоким температурам



Термостойкость