MF11CR3

Сімейство продуктів	Смесители
Матеріал	Латунний
Поворотный излив	Так
Поворотный излив	360 °



Естетика

Естетика	Универсальный	**Оздоблення**	Глянцевий
Колір	Хром	**Тип струи**	Одинарная струя
Тип излива	Прямой излив	**Аэратор**	Так
Тип мийки	Штампована	**Количество гибких шлангов**	2

Технічні характеристики

Длина гибких шлангов	450 мм	**Оптимальное давление**	3 bar
Гибкое соединение шлангов	3/8 "	**Тип картриджа**	40 Ø
Максимальное давление	5 bar	**Диаметр отверстия под смеситель**	35 мм
Минимальное давление	0,5 bar		

Логістична інформація

Висота виробу (мм)	171 мм

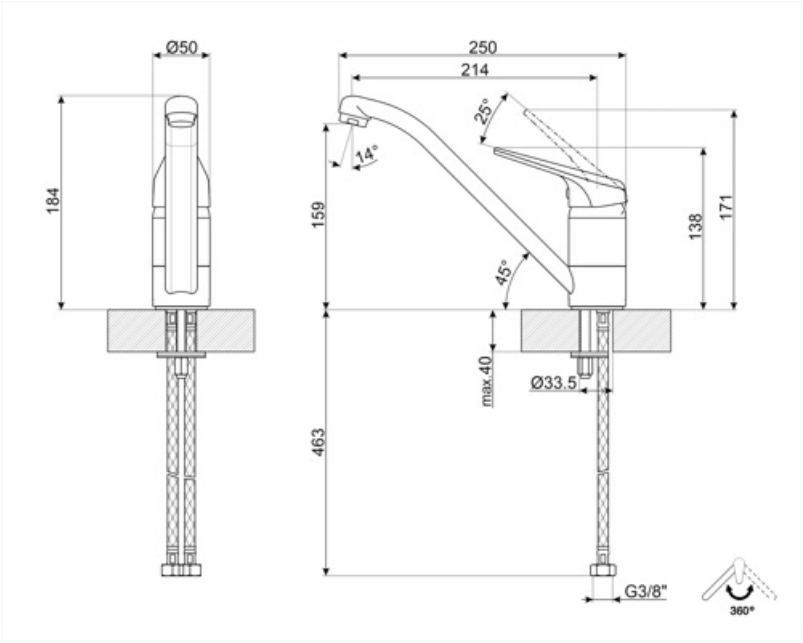
Ø50
250
214
25°
14°
184
159
138
171
45°
max.40
Ø33.5
463
G3/8"
360°

Compatible Accessories



STABMIX

Стабилизатор для смесителя

Symbols glossary



Поворотный излив 360°