LPR102

Матеріал мийки	Нержавіюча сталь
Тип продукту	Зварна
Кількість чаш	1 + 1/2
Крило	Що обертається
Код EAN	8017709304683



Естетика

Естетика	Универсальный	**Тип вбудовування**	Ультранизький профіль
Колір	Нержавіюча сталь	**Логотип**	Штампований
Оздоблення	Матова	**Отвір для змішувача/ ексцентрика**	2 отвори
Серія	Aurora		

	Тип чаші	Товщина сталі в чаші (мм)	Розмір чаші	Глибина чаші (мм)	Радіус заокруглення чаші	Переливання правої чаші	Положення корзинчатого вентиля	Розмір корзинчатого вентиля чаші
Чаша праворуч	Половинна чаша	0.7	165 x 300 x 130	130	80		У центрі чаші	3,5 дюйму
Чаша ліворуч	Традиційний	0.6	340 x 400 x 180	180	80	Так, традиційна	Збоку чаші	3,5 дюйму

Технічні характеристики

Товщина рамки	0,6 мм	**Диаметр отверстия под смеситель**	35 мм
Глибина чаші (мм)	13	**Ширина розділової стінки**	30 мм
Габаритні розміри виробу (мм)	193x1000x500 мм	**Злив із нахилом**	2 °
Розміри вирізу	980 X 480 мм	**Тип стрічки ущільнювача**	Герметик
Встановлення з бортиком	6 мм	**Кількість затискачів**	10
Встановлення в базу	60 см		

Отвір для змішувача	2	**Тип затискачів**	Стандартний

Аксесуари в комплекті

Аксесуари для вбудовування	Корзинчатий вентиль, Сифон з можливістю підключення посудомийної або пральної машини, Фіксувальні затискачі, Стрічка ущільнювача, Пробка

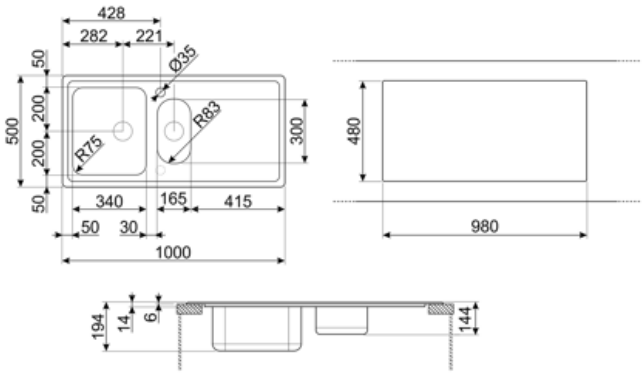

Compatible Accessories



3713

Компактный сифон с подключением посудомоечной машины для мойки с 2 чашами



DB34

Корзина из нержавеющей стали подходящая для чаши размером 340 x 400 x 180 мм, глубиной 180 мм.



KITDS

Дозатор мыла хромированная отделка с круглой ручкой



KITDSQ

Дозатор для мыла хромированная отделка с квадратной ручкой 40x40 мм



KITFD050

Измельчитель пищевых отходов 0,5 л.с. Мотор 0,5 л.с. Подходит для всех моек со сливом 3 1/2 "



KITFD075

Измельчитель пищевых отходов 075 л.с. Мотор 0,75 л.с. Подходит для всех моек со сливом 3 1/2 "



KITFD100

Измельчитель пищевых отходов 1 л.с. Мотор 1 л.с. Подходит для всех моек со сливом 3 1/2 "



STABMIX

Стабилизатор для смесителя

Symbols glossary



Ширина мебельного шкафа, необходимая для установки мойки.



Глубина мойки - в зависимости от модели глубина может быть от 13 до 24,5 см.



Благодаря двум отверстиям под смеситель большинство наших моек обрачиваемые, что дает вам возможность создать любую кухонную композицию.



Глубина мойки - в зависимости от модели глубина может быть от 13 до 24,5 см.



Ультранизкий профиль: установка изделия с плоским краем - высота 1 мм.