VZ3434N

Матеріал мийки	Граніт
Тип продукту	Синтетична
Кількість чаш	2
Код EAN	8017709213565



Естетика

Естетика	Универсальный	**Логотип**	Накладний / на переливі
Колір	Чорний	**Також доступні кольори**	Білий, Кремовий, Бежевий, Цемент / Бетон, EXTRA Білий, EXTRA Чорний
Серія	Quadra		
Тип вбудовування	Стандартний	**Отвір для змішувача/ ексцентрика**	Готове

	Тип чаші	Розмір чаші	Глибина чаші (мм)	Радіус заокруглення чаші	Переливання правої чаші	Положення корзинчатого вентиля	Розмір корзинчатого вентиля чаші
Чаша праворуч	Мінімальний радіус	343 x 395 x 210	210	5		У стінки чаші	3,5 дюйму
Чаша ліворуч	Мінімальний радіус	343 x 395 x 210	210	5	Так, традиційна	Збоку чаші	3,5 дюйму

Технічні характеристики

Встановлення в базу	80 см
Отвір для змішувача	1
Диаметр отверстия под смеситель	35 мм

Характеристики композитного мтаериала	Антибактеріальний, Предварительно установленная уплотнительная лента, Стійкий до подряпин, Компактный сифон с возможностью подключения посудомоечной машины, Стійкість до високих температур, Ударостійкий, Стойкость к ультрафиолетовому излучению
Глибина чаші (мм)	10
Габаритні розміри виробу (мм)	210x790x500 мм
Розміри вирізу	770 X 480 мм
Радіус заокруглення шаблону для вирізу	10 мм
Встановлення з бортиком	10 мм
Ширина розділової стінки	34 мм
Кількість затискачів	4
Тип затискачів	Стандартний

Аксесуари в комплекті

Аксесуари для вбудовування	Корзинчатий вентиль, Сифон з можливістю підключення посудомийної або пральної машини, Фіксувальні затискачі

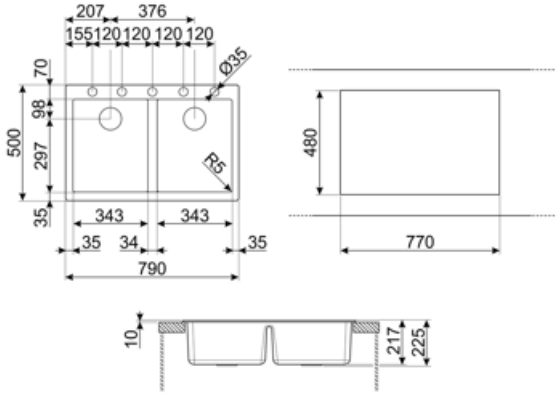

Compatible Accessories



KITDSQ

Дозатор для мыла хромированная отделка с квадратной ручкой 40x40 мм



KITFD050

Измельчитель пищевых отходов 0,5 л.с. Мотор 0,5 л.с. Подходит для всех моек со сливом 3 1/2 "



KITFD075

Измельчитель пищевых отходов 075 л.с. Мотор 0,75 л.с. Подходит для всех моек со сливом 3 1/2 "



KITFD100

Измельчитель пищевых отходов 1 л.с. Мотор 1 л.с. Подходит для всех моек со сливом 3 1/2 "

Symbols glossary



Антибактериальная



Против царапин



Ширина мебельного шкафа, необходимая для установки мойки.



Глубина мойки - в зависимости от модели глубина может быть от 13 до 24,5 см.



Стандартная установка: традиционная установка в столешницу, подходит для любых кухонных гарнитуров



Легкая очистка



Устойчивость к высоким температурам



Ударопрочность



Термостойкость



Защита от ультрафиолета, не выгорает со временем.