MIR6RA-2

Сімейство продуктів	Смесители
Матеріал	Латунний
Поворотный излив	Так
Поворотный излив	360 °



Естетика

Естетика	Колониальный стиль (Coloniale)	**Оздоблення**	Колір міді
Колір	Колір міді	**Тип струи**	Одинарная струя
Тип излива	L излив	**Аэратор**	Так
Тип мийки	Штампована	**Количество гибких шлангов**	2

Технічні характеристики

Характеристики	ESC	**Оптимальное давление**	3 bar
Длина гибких шлангов	370 мм	**Поток воды (л/мин.)**	12 л
Гибкое соединение шлангов	3/8 "	**Тип картриджа**	35 Ø
Максимальное давление	5 bar	**Диаметр отверстия под смеситель**	35 мм
Минимальное давление	1 bar		

Логістична інформація

Висота виробу (мм)	299 мм

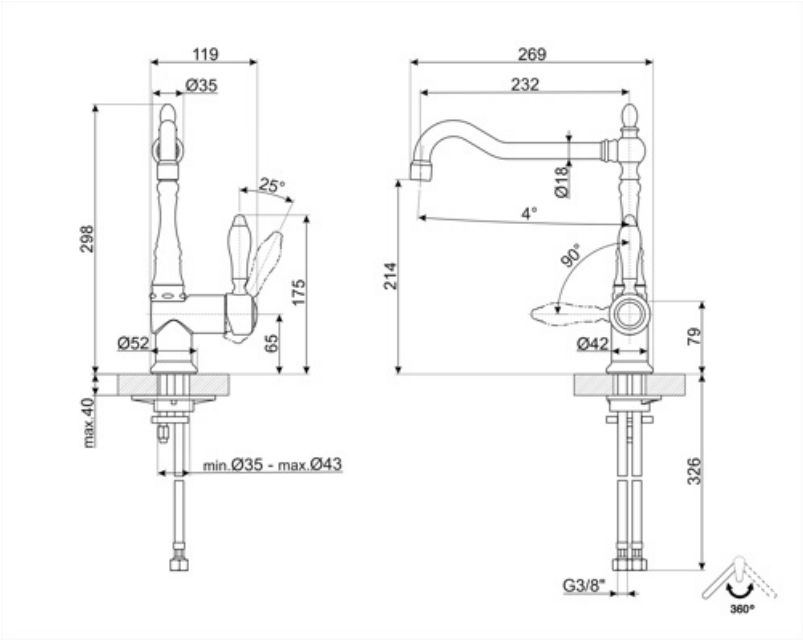
119
Ø35
25°
298
175
65
Ø52
max.40
min.Ø35 - max.Ø43
269
232
Ø18
4°
90°
214
Ø42
79
326
G3/8"
360°

Compatible Accessories



STABMIX

Стабилизатор для смесителя

Alternative products



MIR6O-2

Колір : Латунний



MIR6NS-1

Колір : Никель



MIR6CR-2

Колір : Хром

Symbols glossary



С системой экономии горячей воды (ESC) рычаг управления, расположенный посередине, подает только холодную воду, а не 50% горячей и 50% воды.



Поворотный излив 360°