MRMG4DCR



Сімейство продуктів	Смесители
Матеріал	Латунний
Поворотный излив	Так
Поворотный излив	360 °

Естетика

Естетика	Универсальный
Колір	Хром
Тип излива	J излив
Тип мийки	Штампована
Оздоблення	Глянцевий
Отвір для змішувача /ексцентрика	Выдвижной
Тип струи	Одинарная струя
Аэратор	Так
Количество гибких шлангов	2

Технічні характеристики

Длина гибких шлангов	350 мм
Гибкое соединение шлангов	3/8 "
Максимальное давление	5 bar
Минимальное давление	0,5 bar
Оптимальное давление	3 bar
Поток воды (л/мин.)	8,2 л
Тип картриджа	35 Ø
Диаметр отверстия под смеситель	35 мм
Зворотний клапан	Так

Логістична інформація

Висота виробу (мм)	410 мм

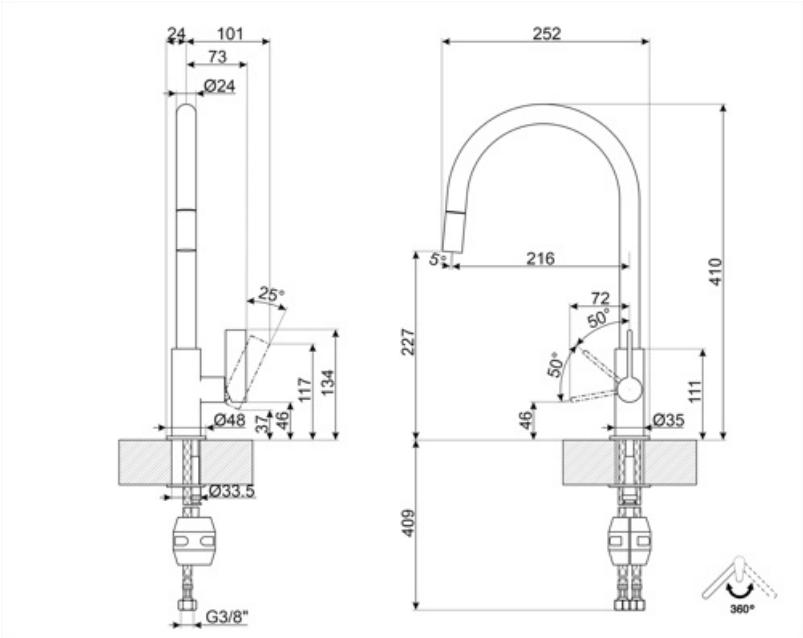
24
101
73
Ø24
25°
117
134
Ø48
37
46
Ø33.5
G3/8"
252
5°
216
72
50°
50°
227
46
111
410
Ø35
409
360°

Symbols glossary



Поворотный излив 360°



Выдвижной излив позволяет увеличить диапазон действия смесителя, он чрезвычайно универсален, практичен и удобен.