# VFU40SFR

| | |
|---|---|
| **Матеріал мийки** | Нержавіюча сталь |
| **Тип продукту** | Чаша штампована |
| **Кількість чаш** | 1 |
| **Код** EAN | 8017709304645 |



## Естетика



| | | | |
|---|---|---|---|
| **Естетика** | Универсальный | **Серія** | Mirɑ |
| **Колір** | Нержавіюча сталь | **Тип вбудовування** | Монтаж урівень, Плаский, Під стільницю |
| **Оздоблення** | Матова | **Логотип** | Штампований |

| | Тип чаші | Розмір чаші | Глибина чаші (мм) | Радіус заокруглення чаші | Переливання | Положення корзинчатого вентиля | Розмір корзинчатого вентиля |
|---|---|---|---|---|---|---|---|
| Чаша | Мінімальний радіус | 400 x 400 x 200 | 200 | 15 | Так, монтаж врівень | У стінки чаші | 3,5 дюйму |

## Технічні характеристики



| | | | |
|---|---|---|---|
| **Габаритні розміри виробу (мм)** | 200x440x440 мм | **Встановлення з бортиком** | 1 мм |
| **Розміри вирізу** | 425*425 мм | **Встановлення в базу** | 60 см |
| **Размер выреза, установка под столешницу (мм)** | 404*404 мм | **Кількість затискачів** | 8 |
| **Радіус заокруглення шаблону для вирізу** | 17 мм | **Тип затискачів** | Стандартные крепежи и для и=установки под столешницу |

## Аксесуари в комплекті

| | |
|---|---|
| **Аксесуари для вбудовування** | Корзинчатий вентиль, Сифон з можливістю підключення посудомийної або пральної машини, Фіксувальні затискачі, Силікон |

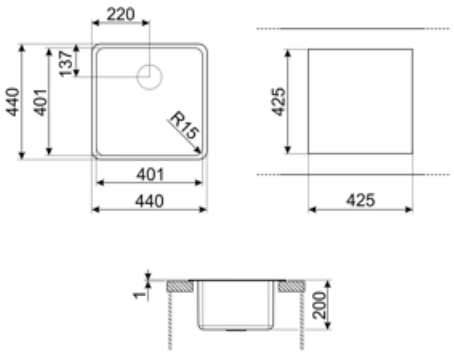

## Compatible Accessories



**3712**

Компактный сифон с подключением посудомоечной машины для мойки с 1 чашей



**3713**

Компактный сифон с подключением посудомоечной машины для мойки с 2 чашами



**DB34**

Корзина из нержавеющей стали подходящая для чаши размером 340 x 400 x 180 мм, глубиной 180 мм.



**KITDS**

Дозатор мыла хромированная отделка с круглой ручкой



**KITDSQ**

Дозатор для мыла хромированная отделка с квадратной ручкой 40x40 мм



**KITFD050**

Измельчитель пищевых отходов 0,5 л.с. Мотор 0,5 л.с. Подходит для всех моек со сливом 3 1/2 "



**KITFD075**

Измельчитель пищевых отходов 075 л.с. Мотор 0,75 л.с. Подходит для всех моек со сливом 3 1/2 "



**KITFD100**

Измельчитель пищевых отходов 1 л.с. Мотор 1 л.с. Подходит для всех моек со сливом 3 1/2 "



**RND1V**

Стандартный сливной комплект для моек с 21 чашей и прямоугольным переливом

## Symbols glossary




Ширина мебельного шкафа, необходимая для установки мойки.



Устанвока вровень: установка изделия с плоским краем.



Монтаж под столешницу: мойка закреплена под столешницей, что расширяет рабочую поверхность и увеличивает глубину мойки.




Глубина мойки - в зависимости от модели глубина может быть от 13 до 24,5 см.



Установка вровень со столешницей: модели моек/ варочных панелей, которые встроены вровень со столешницей кухонного гарнитура.

# Benefit (TT)

**Одна чаша**

Одна чаша для большей адаптивности, вместимости и оптимизации пространства