# LZ102B

| | |
|---|---|
| **Матеріал мийки** | Граніт |
| **Тип продукту** | Синтетична |
| **Кількість чаш** | 1 + 1/2 |
| **Крило** | Що обертається |
| **Код** EAN | 8017709182816 |



## Естетика

| | | | |
|---|---|---|---|
| **Естетика** | Универсальный | **Логотип** | Накладний / на переливі |
| **Колір** | Білий | **Також доступні кольори** | Антрацит, Кремовий, Бежевий, Колір міді, Цемент / Бетон |
| **Серія** | Rigae | | |
| **Тип вбудовування** | Стандартний | **Отвір для змішувача/ ексцентрика** | Готове |

| | Тип чаші | Розмір чаші | Глибина чаші (мм) | Радіус заокруглення чаші | Переливання правої чаші | Положення корзинчатого вентиля | Розмір корзинчатого вентиля чаші |
|---|---|---|---|---|---|---|---|
| Чаша праворуч | Половинна чаша | 150 x 340 x 165 | 165 | 50 | | У центрі чаші | 3,5 дюйму |
| Чаша ліворуч | Традиційний | 420 x 320 x 200 | 200 | 80 | Так, традиційна | Збоку чаші | 3,5 дюйму |

## Технічні характеристики

| | |
|---|---|
| **Отвір для змішувача** | 2 |
| **Диаметр отверстия под смеситель** | 35 мм |
| **Ширина розділової стінки** | 38 мм |

| | |
|---|---|
| **Характеристики композитного мтаериала** | Антибактеріальний, Предварительно установленная уплотнительная лента, Стійкий до подряпин, Компактный сифон с возможностью подключения посудомоечной машины, Стійкість до високих температур, Ударостійкий, Стойкость к ультрафиолетовому излучению |
| **Глибина чаші (мм)** | 10 |
| **Габаритні розміри виробу (мм)** | 200x1000x500 мм |
| **Розміри вирізу** | 980 X 480 мм |
| **Радіус заокруглення шаблону для вирізу** | 30 мм |
| **Встановлення з бортиком** | 10 мм |
| **Встановлення в базу** | 60 см |

| | |
|---|---|
| **Злив із нахилом** | 2 ° |
| **Кількість затискачів** | 10 |
| **Тип затискачів** | Стандартний |
| **Возможность установки системы утилизации отходов.** | Так |

## Аксесуари в комплекті

| | |
|---|---|
| **Аксесуари для вбудовування** | Корзинчатий вентиль, Сифон з можливістю підключення посудомийної або пральної машини, Фіксувальні затискачі |

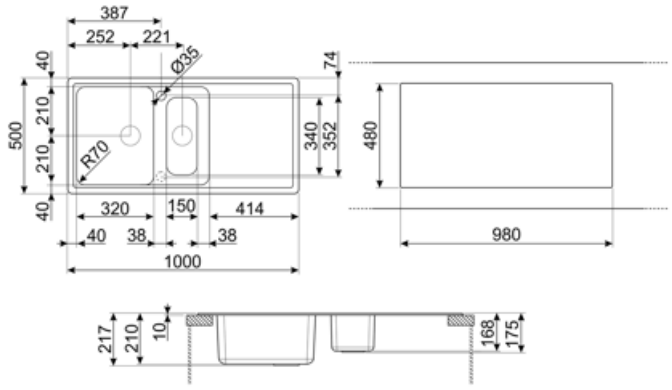

## Compatible Accessories



**KITDSQ**

Дозатор для мыла хромированная отделка с квадратной ручкой 40x40 мм



**KITFD050**

Измельчитель пищевых отходов 0,5 л.с. Мотор 0,5 л.с. Подходит для всех моек со сливом 3 1/2 "



**KITFD075**

Измельчитель пищевых отходов 075 л.с. Мотор 0,75 л.с. Подходит для всех моек со сливом 3 1/2 "



**KITFD100**

Измельчитель пищевых отходов 1 л.с. Мотор 1 л.с. Подходит для всех моек со сливом 3 1/2 "

## Alternative products



**LZ102CT**

**Колір :** Цемент / Бетон



**LZ102AV2**

**Колір :** Овес



**LZ102A2**

**Колір :** Антрацит



**LZ102P**

**Колір :** Кремовий

## Symbols glossary



Антибактериальная




Ширина мебельного шкафа, необходимая для установки мойки.



Стандартная установка: традиционная установка в столешницу, подходит для любых кухонных гарнитуров



Устойчивость к высоким температурам



Благодаря двум отверстиям под смеситель большинство наших моек обрачиваемые, что дает вам возможность создать любую кухонную композицию.




Защита от ультрафиолета, не выгорает со временем.



Против царапин




Глубина мойки - в зависимости от модели глубина может быть от 13 до 24,5 см.



Легкая очистка



Ударопрочность



Термостойкость