MID20CR

Сімейство продуктів	Смесители
Матеріал	Латунний
Поворотный излив	Так
Поворотный излив	360 °



Естетика

Естетика	Универсальный	**Отвір для змішувача /ексцентрика**	Мобильный полупрофессиональный
Колір	Хром и черный матовый	**Тип струи**	Двойная струя
Тип излива	Silicone spout	**Аэратор**	Так
Тип мийки	Полу-профессиональный однорычажный	**Количество гибких шлангов**	2
Оздоблення	Глянцевий		

Технічні характеристики

Длина гибких шлангов	450 мм	**Оптимальное давление**	3 bar
Гибкое соединение шлангов	3/8 "	**Тип картриджа**	35 Ø
Максимальное давление	5 bar	**Диаметр отверстия под смеситель**	35 мм
Минимальное давление	0,5 bar		

Логістична інформація

Висота виробу (мм)	461 мм

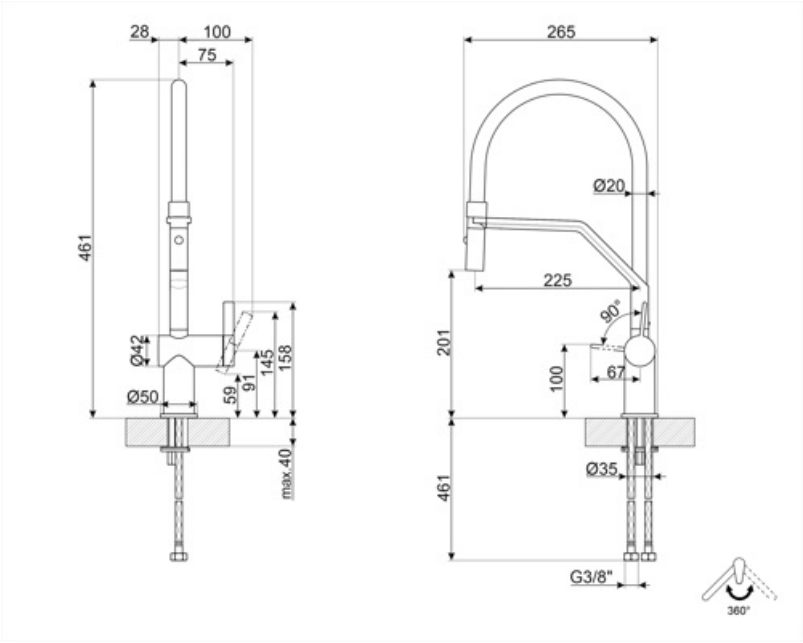
28
100
75
461
Ø42
Ø50
59
91
145
158
max 40
265
Ø20
225
90°
201
100
67
Ø35
461
G3/8"
360°

Alternative products



MID20MN

Колір : Чорний

Symbols glossary



Поворотный излив 360°



Съемный излив смесителей Semi-Professional с высоким изливом позволяет легко добраться до любой точки раковины.



Выносной душ с двойной струей. Можно просто переключаться между стандартным режимом струи и режимом распыления.