LDR861-2

Матеріал мийки	Нержавіюча сталь
Тип продукту	Зварна
Кількість чаш	1
Крило	Що обертається
Код EAN	8017709304614



Естетика

Естетика	Универсальный
Колір	Нержавіюча сталь
Оздоблення	Губка Scotch Brite
Серія	Mira
Тип вбудовування	Ультранизький профіль
Логотип	Штампований
Отвір для змішувача/ ексцентрика	2 отвори

	Тип лівої чаші	Товщина сталі в лівій чаші (мм)	Розміри чаші, Ш x Г x Д (мм)	Глибина лівої чаші (мм)	Радіус закруглення лівої чаші	Переливання правої чаші	Положення корзинчатого вентиля лівої чаші	Розмір корзинчатого вентиля
Чаша ліворуч	Мінімальний радіус	1	340 x 400 x 200	200	15	Так, монтаж врівень	Збоку чаші	3,5 дюйму

Технічні характеристики

Товщина рамки	0,7 мм
Глибина чаші (мм)	14
Габаритні розміри виробу (мм)	214x860x500 мм
Розміри вирізу	840 x 480 мм
Радіус заокруглення шаблону для вирізу	5 мм
Встановлення з бортиком	6 мм
Діаметр отверстия под смеситель	35 мм
Ексцентрик	Так, одинарний
Тип ексцентрика	Круглий
Злив із нахилом	2 °
Тип стрічки ущільнювача	Герметик
Кількість затискачів	8
Тип затискачів	Стандартний

Встановлення в базу	60 см
Отвір для змішувача	2

Аксесуари в комплекті

Аксесуари для вбудовування	Корзинчатий вентиль, Сифон з можливістю підключення посудомийної або пральної машини, Фіксувальні затискачі, Стрічка ущільнювача, Ексцентрик Pop-UP

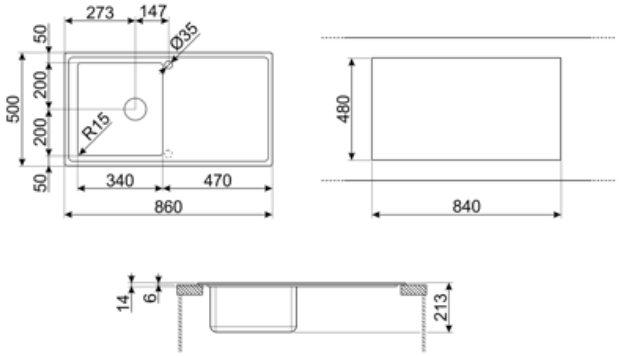

Compatible Accessories



3713

Компактный сифон с подключением посудомоечной машины для мойки с 2 чашами



DB34

Корзина из нержавеющей стали подходящая для чаши размером 340 x 400 x 180 мм, глубиной 180 мм.



KITFD050

Измельчитель пищевых отходов 0,5 л.с. Мотор 0,5 л.с. Подходит для всех моек со сливом 3 1/2 "



KITFD075

Измельчитель пищевых отходов 075 л.с. Мотор 0,75 л.с. Подходит для всех моек со сливом 3 1/2 "



KITFD100

Измельчитель пищевых отходов 1 л.с. Мотор 1 л.с. Подходит для всех моек со сливом 3 1/2 "



KITSLTRND1

Клапан-автомат для 1 чаши с прямоугольным переливом и круглой ручкой Комплект RND



STABMIX

Стабилизатор для смесителя

Symbols glossary



Ширина мебельного шкафа, необходимая для установки мойки.



Ультранизкий профиль: установка изделия с плоским краем - высота 1 мм.



Глубина мойки - в зависимости от модели глубина может быть от 13 до 24,5 см.



Благодаря двум отверстиям под смеситель большинство наших моек обрачиваемые, что дает вам возможность создать любую кухонную композицию.