VSTQ40-2

Матеріал мийки	Нержавіюча сталь
Тип продукту	Чаша квадратна
Кількість чаш	1
Код EAN	8017709125691



Естетика

Естетика	Универсальный	**Серія**	Quadra
Колір	Нержавіюча сталь	**Тип вбудовування**	Під стільницю
Оздоблення	Матова	**Логотип**	Штампований

	Тип чаші	Розмір чаші	Глибина чаші (мм)	Переливання	Положення корзинчатого вентиля	Розмір корзинчатого вентиля
Чаша	Квадратний	400 x 400 x 210	210	Так, традиційна	У стінки чаші	3,5 дюйму

Технічні характеристики

Габаритні розміри виробу (мм)	210x420x418 мм	**Диаметр отверстия под смеситель**	35 мм
Размер выреза, установка под столешницу (мм)	398*400 мм	**Кількість затискачів**	6
Радіус заокруглення шаблону для вирізу	5 мм	**Тип затискачів**	Кліпса під стільницю
Встановлення в базу	45 см	**Возможность установки системы утилизации отходов.**	Так

Аксесуари в комплекті

Аксесуари для вбудовування

Корзинчатий вентиль,
Сифон з можливістю підключення посудомийної або пральної машини,
Фіксувальні затискачі

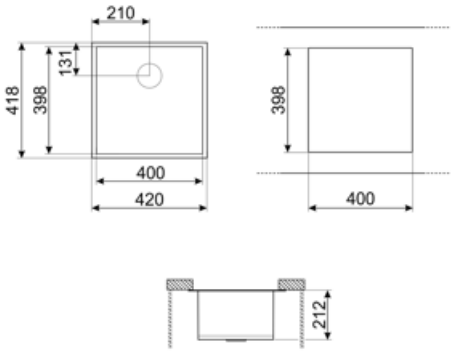

Compatible Accessories



3712

Компактный сифон с подключением посудомоечной машины для мойки с 1 чашей



3713

Компактный сифон с подключением посудомоечной машины для мойки с 2 чашами



KITFD050

Измельчитель пищевых отходов 0,5 л.с. Мотор 0,5 л.с. Подходит для всех моек со сливом 3 1/2 "



KITFD075

Измельчитель пищевых отходов 075 л.с. Мотор 0,75 л.с. Подходит для всех моек со сливом 3 1/2 "



KITFD100

Измельчитель пищевых отходов 1 л.с. Мотор 1 л.с. Подходит для всех моек со сливом 3 1/2 "



RND1V

Стандартный сливной комплект для моек с 21 чашей и прямоугольным переливом



VSH20Q

Коландер для квадратной мойки 204 x 438 x 118 мм

Symbols glossary



Ширина шкафа, необходимого для установки мойки



Монтаж под столешницу: мойка закреплена под столешницей, что расширяет рабочую поверхность и увеличивает глубину мойки.



Глубина мойки - в зависимости от модели глубина может быть от 13 до 24,5 см.

Benefit (TT)

Одна чаша

Одна чаша для большей адаптивности, вместимости и оптимизации пространства

Измельчитель отходов

Возможность установки измельчителя отходов KITFD100 для легкой утилизации органических отходов, экономя время и усилия.

Измельчитель отходов — идеальное решение для чистой и экологичной кухни: простой в использовании и компактный, он утилизирует пищевые отходы прямо из мойки, уменьшая неприятные запахи на кухне и улучшая гигиену.