MI4CR



Сімейство продуктів	Смесители
Матеріал	Латунний
Поворотный излив	Так
Поворотный излив	360 °

Естетика

Естетика	Универсальный	**Оздоблення**	Глянцевий
Колір	Хром	**Тип струи**	Одинарная струя
Тип излива	J излив	**Аэратор**	Так
Тип мийки	Штампована	**Количество гибких шлангов**	2

Технічні характеристики

Характеристики	ESC	**Оптимальное давление**	3 bar
Длина гибких шлангов	370 мм	**Поток воды (л/мин.)**	12 л
Гибкое соединение шлангов	3/8 "	**Тип картриджа**	35 Ø
Максимальное давление	5 bar	**Диаметр отверстия под смеситель**	35 мм
Минимальное давление	1 bar		

Логістична інформація

Висота виробу (мм)	245 мм

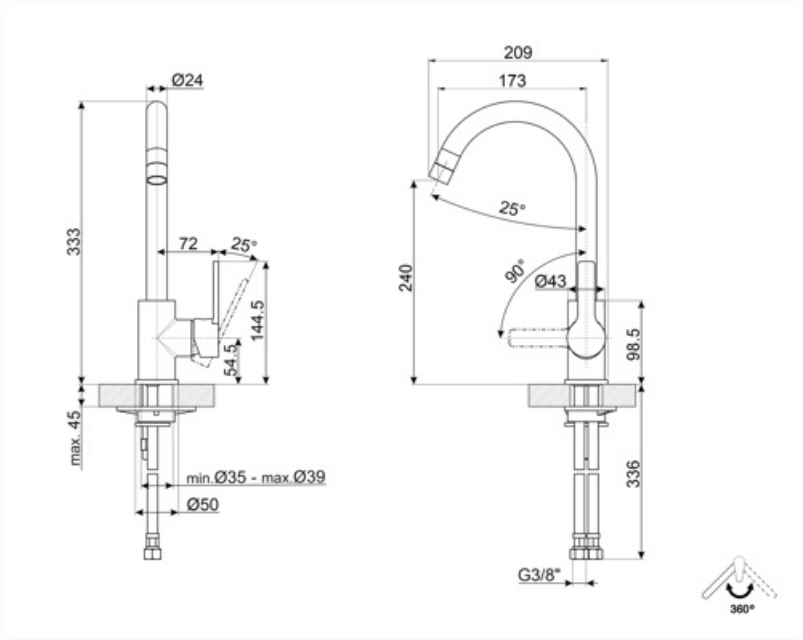
Ø24
333
72
25°
144.5
54.5
max. 45
min.Ø35 - max.Ø39
Ø50
209
173
25°
240
90°
Ø43
98.5
336
G3/8"
360°

Compatible Accessories



STABMIX

Стабилизатор для смесителя

Symbols glossary



С системой экономии горячей воды (ESC) рычаг управления, расположенный посередине, подает только холодную воду, а не 50% горячей и 50% воды.



Поворотный излив 360°