# SIA1963D

| | |
|---|---|
| **Сімейство продуктів** | Варильна поверхня |
| **Вбудовування** | Ультранизький профіль або повністю вбудовувана |
| **Розміри** | 90 cm |
| **Джерело живлення** | Електричний |
| **Тип** | Індукційна |
| **Код** EAN | 8017709304034 |

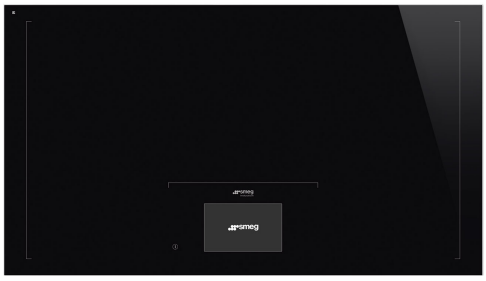

## Естетика

| | |
|---|---|
| **Естетика** | Универсальный |
| **Колір** | Чорний |
| **Оздоблення** | Скло |
| **Матеріал** | Скло |
| **Тип скла** | Стеклокерамика |
| **Тип краю скла** | Прямий край |
| **Тип управління** | Цветной сенсорный дисплей 6.3" |
| **Слайдер** | Так |
| **Слайдер** | TFT |
| **Розташування перемикачів** | Фронтальне |
| **Логотип** | Серіографія |
| **Колір серіографії** | Сірий |
| **Також доступні кольори** | Сірий, Сріблястий |

## Программы/ функции

| | |
|---|---|
| **Кількість індукційних зон приготування** | 6 |
| **Опція програмування часу** | Автоматичне відключення |
| **Кількість зон приготування з функцією** BOOSTER | 6 |
| **Головний перемикач вкл./викл.** | Так |
| **Рівні потужності** | 17 |

## Опції

| | |
|---|---|
| **Функція** Multizone | Так |
| **Тип змінної зони** | AreaZone |
| **Стандартный вырез** | 500-916 мм |
| **Слідування за посудом** | Так |
| **Функція автоматичного кип'ятіння** | Так |
| **Функція автоматичної підтримки кип'ятіння** | Так |
| **Підтримання тепла** | Так |
| **Плавлення /Приготування при низькій температурі** | Так |
| **Таймер закінчення приготування** | 6 |
| **Опція Пауза** | Так |
| **Таймер** | 1 |
| **Акустичний сигнал закінчення приготування** | Так |
| **Індикатор залишкового часу** | Так |
| **Режим обмеження потужності** | Так, завчасно |
| **Режим обмеження потужності у Вт** | с 2400 до 11100 - шаг 100 Вт |
| **Режим** Showroom | Так |
| **Блокування управління** | Так |
| **Опція об'єднання двох зон** | Так |
| **Швидкий старт** | Так |
| **Швидке регулювання рівнів приготування** | Так |

## Технічні характеристики

Центральна - Індукційна - Multizone - 2.40 кВт - Booster 3.70 кВт - 84.0x40.0 см

| | |
|---|---|
| **Автоматичне визначення діаметру посуду** | Так |
| **Автоматичне визначення наявності посуду** | Да, минимум 10 см |
| **Постійне автоматичне виявлення посуду з індикацією управління** | Так |
| **Автоматичне відключення при перегріванні** | Так |
| **Автоматичне відключення при проливанні** | Так |
| **Індикатор залишкового тепла** | Так |
| **Захист від випадкового включення** | Так |

## Електричне підключення

| | |
|---|---|
| **Номінальна потужність** | 11100 Вт |
| **Сила струму (A)** | 49 A |
| **Напруга (B)** | 220-240 B |
| **Напруга 2 (B)** | 380-415 B |
| **Тип електричного кабелю** | Так, трифазний |
| **Тип електричного кабелю** | Так, одно та двофазний |
| **Тип електричного кабелю** | Так, одно та двофазний |
| **Частота струму (Гц)** | 50/60 Гц |
| **Довжина електричного кабелю (см)** | 120 см |
| **Клемна коробка** | 5 полюсів |
| **Тип електричної вилки** | Ні |

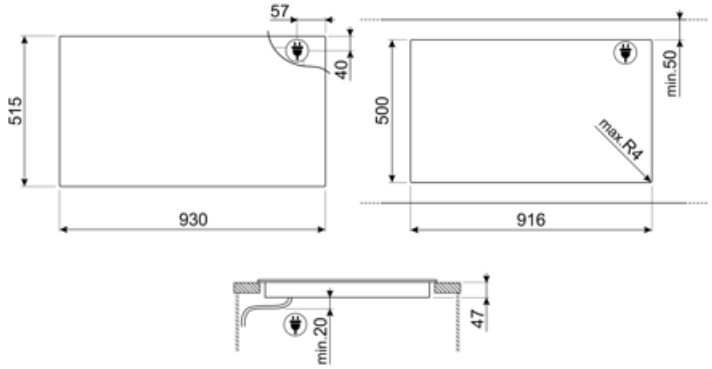
57
40
515
930
500
min.50
max.R4
916
min.20
47

## Compatible Accessories



### GRILLPLATE

Универсальный гриль для индукционных, газовых, керамических и электрических варочных панелей. Антипригарная поверхность идеально подходит для приготовления мяса, сыра и овощей. Размеры: 410 x 240 мм.



### TPKPLATE

Универсальный гриль для индукционных, газовых, керамических и электрических варочных панелей. Антипригарная поверхность идеально подходит для приготовления рыбы, яиц и овощей. Размеры: 410 x 240 мм.



### SCRP

Скребок для индукционных и стеклокерамических варочных панелей, а также теппаняки

## Alternative products



**SIA1963DG**

**Колір :** Neptune Grey

# Symbols glossary



Постоянное автоматическое обнаружение посуды



Автоматика закипания: датчик подтверждает, что температура кипения достигнута, а затем звуковой сигнал сигнализирует о возможности добавления ингредиентов, экономя время и энергию.



Максимальный нагрев: опция позволяет зоне работать на полную мощность, когда требуется очень интенсивное приготовление.



Блокування від дітей: деякі моделі обладнані пристроєм для блокування програми/циклу, щоб унеможливити її випадкову зміну.




7-дюймовый сенсорный жидкокристаллический дисплей с активной матрицей с высоким разрешением, истинные цвета



Управление слайдер позволяет регулировать мощность, просто проводя пальцем по сенсорному устройству.



Возможность свободно перемещать посуды по всей варочной панели без отключения выбранных начальных настроек.




Элегантная серебристая или черная стеклокерамика с шелкографией под поверхностью материала, обеспечивающая гладкость, блеск и отсутствие шумов на поверхности.



Функция поддержания тепла: поддерживает приготовленные блюда в горячем состоянии. В этом режиме зона нагрева работает с минимальной мощностью 120 минут, а затем автоматически отключается.




Защита от перегрева: система безопасности, которая автоматически отключает варочную панель в случае перегрева блока управления.



Индукция: работа этих варочных панелей основана на принципе электромагнитной индукции. Тепло генерируется непосредственно в дне кастрюли во время ее контакта с варочной панелью.



Функция плавления, подходит для медленно плавящихся нежных продуктов, таких как шоколад или масло.



: специальная защита от перелива отключает варочную панель при переливании жидкости.



Все конфорки можно уменьшить до минимального уровня мощности, поэтому варочную панель можно оставить без присмотра на короткое время без переваривания или подгорания продуктов. Затем просто нажмите эту функцию еще раз, и ранее установленные уровни мощности снова активируются.




Быстрый выбор, приготовление одним касанием начинается на самом высоком уровне нагрева, а затем автоматически уменьшается со временем. Идеально подходит для блюд, которые требуют быстрого кипячения и дальнейшего приготовления без постоянного контроля (например, говяжий бульон).



Быстрый старт: выбранная температура достигается быстрее. Нагревательный элемент работает на максимальной мощности, пока не будет достигнута нужная температура.



Индикация остаточного тепла: после выключения стеклокерамической варочной панели индикатор остаточного тепла показывает, какая из зон нагрева все еще остается горячей. Когда температура опускается ниже 60°C, индикатор гаснет.



Функция тушения: идеально подходит для рецептов длительного приготовления, предотвращая выкипание или пригорание продуктов к посуде.



Истекшее время: показывает, как долго конфорка использовалась.



Таймер: все стеклокерамические варочные панели с сенсорным управлением имеют таймер, который автоматически завершает приготовление через заданное время.



Функция объединения двух зон




Возможность установить максимальную потребляемую мощность варочной панели