SI1M24744D

Сімейство продуктів	Варильна поверхня
Вбудовування	Ультранизький профіль або повністю вбудовувана
Розміри	70/75 cm
Джерело живлення	Електричний
Тип	Індукційна
Код EAN	8017709361822



Естетика

Естетика	Муза (Musa)
Колір	Чорний
Оздоблення	Скло
Матеріал	Скло
Тип скла	Керамічне скло
Тип краю скла	Прямий край
Возможность замены газовой варочной поверхности электрической	Так
Тип управління	Сенсорное, слайдерное управление, расширенное
Слайдер	Так
Слайдер	Червоний
Розташування перемикачів	Фронтальне
Логотип	Серіографія
Колір серіографії	Сірий

Программы/ функции

Кількість індукційних зон приготування	4
Опція програмування часу	Автоматичне відключення
Кількість зон приготування з функцією BOOSTER	4
Кількість Multizone	1
Головний перемикач вкл./викл.	Так
Рівні потужності	9
Автовентиляция 2.0	Так
Кількість зон приготування	4

Опції



Функція Multizone	Так
Тип змінної зони	MultiZone
Стандартный вырез	478-482x555-560 мм
Double Booster	Так
Підтримання тепла	Так
Гриль	Так
Таймер закінчення приготування	4
Опція Пауза	Так
Таймер	1
Акустичний сигнал закінчення приготування	Так
Індикатор залишкового часу	Так
Режим обмеження потужності	Так, завчасно
Режим обмеження потужності у Вт	с 2400 до 7400 - шаг 100 Вт
Режим Showroom	Так
Блокування управління	Так
Опція очищення	Так
Швидкий старт	Так
Швидке регулювання рівнів приготування	Так

Технічні характеристики



Передня ліва - Індукційна - Multizone - 2.10 кВт - Booster 2.50 кВт - Double booster 3.00 кВт - 21.8x18.0 см
Задня ліва - Індукційна - Multizone - 2.10 кВт - Booster 2.50 кВт - Double booster 3.00 кВт - 21.8x18.0 см
Задня права - Індукційна - одинарна - 2.30 кВт - Booster 3.00 кВт - Double booster 3.00 кВт - - Ø 21.0 см
Передня права - Індукція - одинарна - 1.40 кВт - Booster 2.10 кВт - Double booster 2.10 кВт - - Ø 16.0 см
Multizone left - Booster 3.70 кВт - 38.5x23.0 см

Автоматичне визначення діаметру посуду	Так
Автоматичне визначення наявності посуду	Так, мінімум 9 см
Постійне автоматичне виявлення посуду з індикацією управління	Так
Індикація мінімального діаметру посуду	Так
Автоматичне відключення при перегріванні	Так
Автоматичне відключення при проливанні	Так
Індикатор залишкового тепла	Так
Приготовление на остаточном тепле	Так
Захист від випадкового включення	Так

Електричне підключення

Номінальна потужність	7400 Вт
Сила струму (A)	33 A
Напруга (B)	220-240 B
Напруга 2 (B)	380-415 B
Тип електричного кабелю	Да, двух- или трехфазное
Частота струму (Гц)	50/60 Гц
Довжина електричного кабелю (см)	120 см

Тип електричного кабелю	Так, однофазний	**Клемна коробка**	5 полюсів
		Тип електричної вилки	Ні

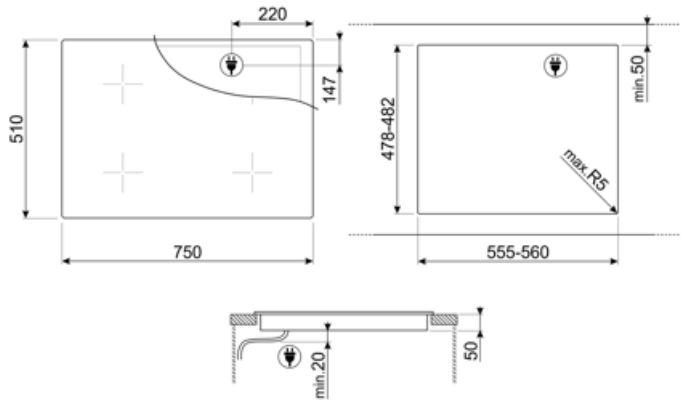

Compatible Accessories



GRILLPLATE

Универсальный гриль для индукционных, газовых, керамических и электрических варочных панелей. Антипригарная поверхность идеально подходит для приготовления мяса, сыра и овощей. Размеры: 410 x 240 мм.



TPKPLATE

Универсальный гриль для индукционных, газовых, керамических и электрических варочных панелей. Антипригарная поверхность идеально подходит для приготовления рыбы, яиц и овощей. Размеры: 410 x 240 мм.



SCRP

Скребок для индукционных и стеклокерамических варочных панелей, а также теппаняки

Symbols glossary



Постоянное автоматическое обнаружение посуды



Максимальный нагрев: опция позволяет зоне работать на полную мощность, когда требуется очень интенсивное приготовление.



Компактный слайдер с подсветкой с призрачным эффектом



СТАНДАРТНИЙ_ВИРІЗ_72dpi



Приготовление на остаточном тепле: эта функция предупреждает о том, что после выключения зона остается горячей. Это не только обеспечивает максимальную безопасность, предотвращая ожоги, но и позволяет использовать остаточное тепло для продолжения приготовления или поддержания блюд в горячем состоянии.



Функция поддержания тепла: поддерживает приготовленные блюда в горячем состоянии. В этом режиме зона нагрева работает с минимальной мощностью 120 минут, а затем автоматически отключается.



Индукция: работа этих варочных панелей основана на принципе электромагнитной индукции. Тепло генерируется непосредственно в дне кастрюли во время ее контакта с варочной панелью.



: специальная защита от перелива отключает варочную панель при переливании жидкости.



Быстрый выбор, приготовление одним касанием начинается на самом высоком уровне нагрева, а затем автоматически уменьшается со временем. Идеально подходит для блюд, которые требуют быстрого кипячения и дальнейшего приготовления без постоянного контроля (например, говяжий бульон).



Индикация остаточного тепла: после выключения стеклокерамической варочной панели индикатор остаточного тепла показывает, какая из зон нагрева все еще остается горячей. Когда температура опускается ниже 60°C, индикатор гаснет.



Автовентиляция 2.0: взаимодействие между варочной панелью и вытяжкой



Блокування від дітей: деякі моделі обладнані пристроєм для блокування програми/циклу, щоб унеможливити її випадкову зміну.



Управление слайдер позволяет регулировать мощность, просто проводя пальцем по сенсорному устройству.



Дополнительный максимальный уровень мощности для лучшего энергопотребления



Функция гриля



Защита от перегрева: система безопасности, которая автоматически отключает варочную панель в случае перегрева блока управления.



Настраиваемая зона: позволяет использовать несколько кастрюль одновременно, больших или малых, обеспечивая свободу размещения и большую гибкость



Все конфорки можно уменьшить до минимального уровня мощности, поэтому варочную панель можно оставить без присмотра на короткое время без переваривания или подгорания продуктов. Затем просто нажмите эту функцию еще раз, и ранее установленные уровни мощности снова активируются.



Быстрый старт: выбранная температура достигается быстрее. Нагревательный элемент работает на максимальной мощности, пока не будет достигнута нужная температура.



Истекшее время: показывает, как долго конфорка использовалась.

Таймер: все стеклокерамические варочные панели с сенсорным управлением имеют таймер, который автоматически завершает приготовление через заданное время.

Возможность установить максимальную потребляемую мощность варочной панели

Минимальный диаметр посуды 9 см